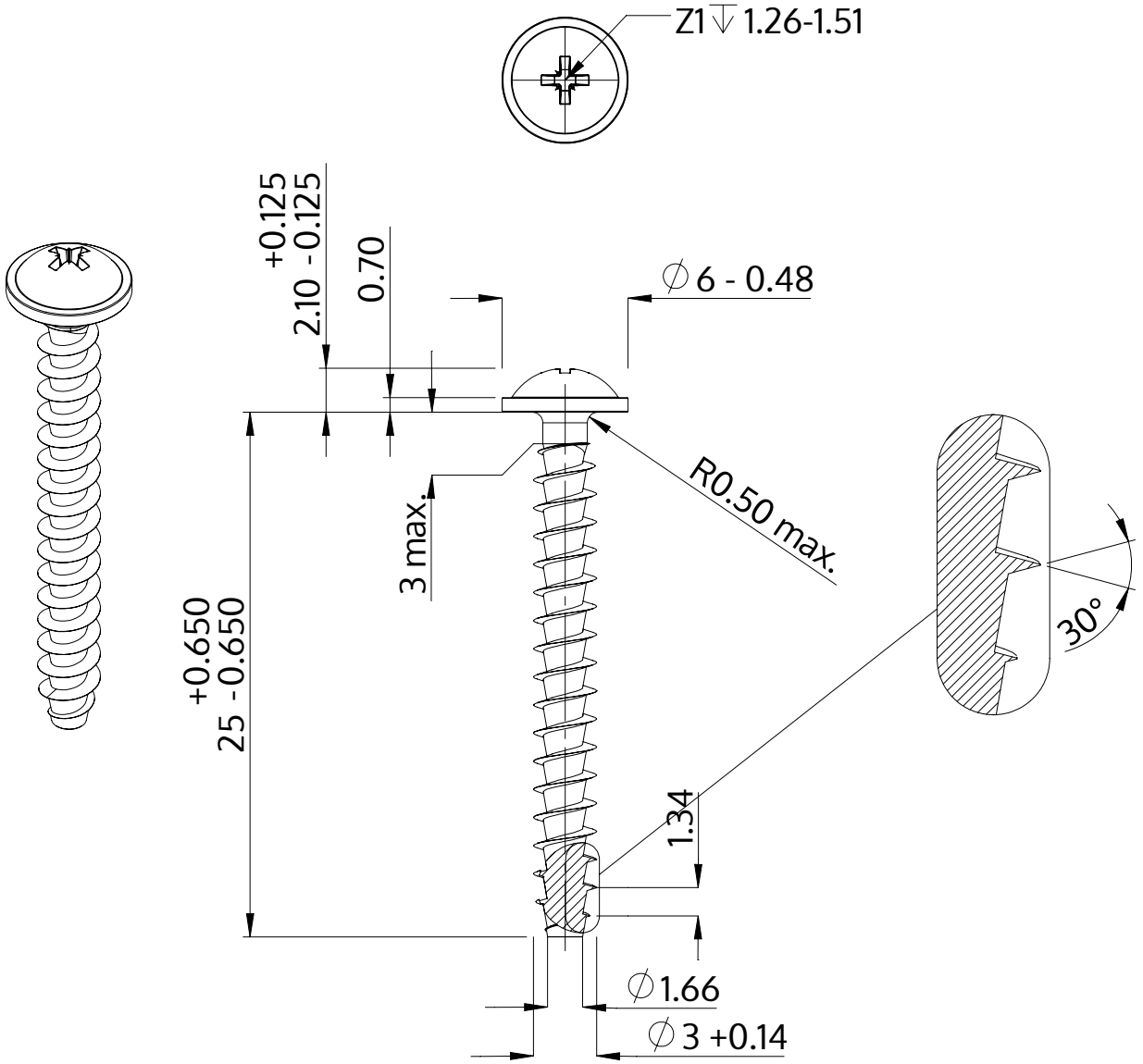

Beschreibung	STP21A 3.0x25.0 - Z1
Werkstoff	Stahl, vergütet
Oberfläche	verzinkt 5-7 µm, getempert, blau / transparent passiviert
Gewicht	0.943 kg / 1000 Stück

SCREWERK	**STP21A0300250S**	
Metrische Zeichnung A4	Skalierung 3:1	2024-10