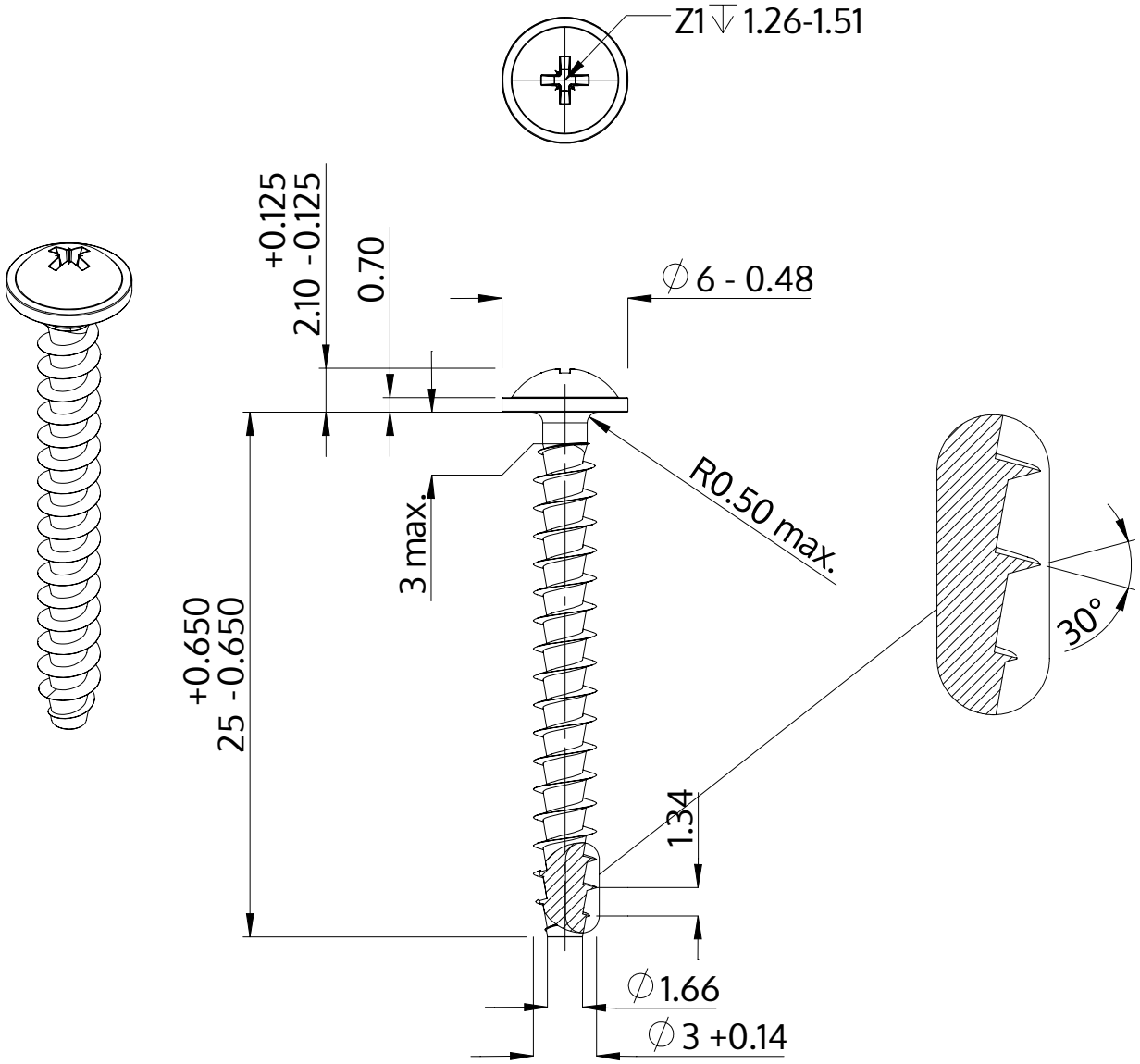

Descrizione	STP21A 3.0x25.0 - Z1
Materiale	acciaio inossidabile A2
Superficie	bianco-decapato e passivato
Peso	0.943 kg / 1000 pezzi

SCREWERK	**STP21A0300250E**	
Disegno metrico A4	Scala 3:1	2024-10