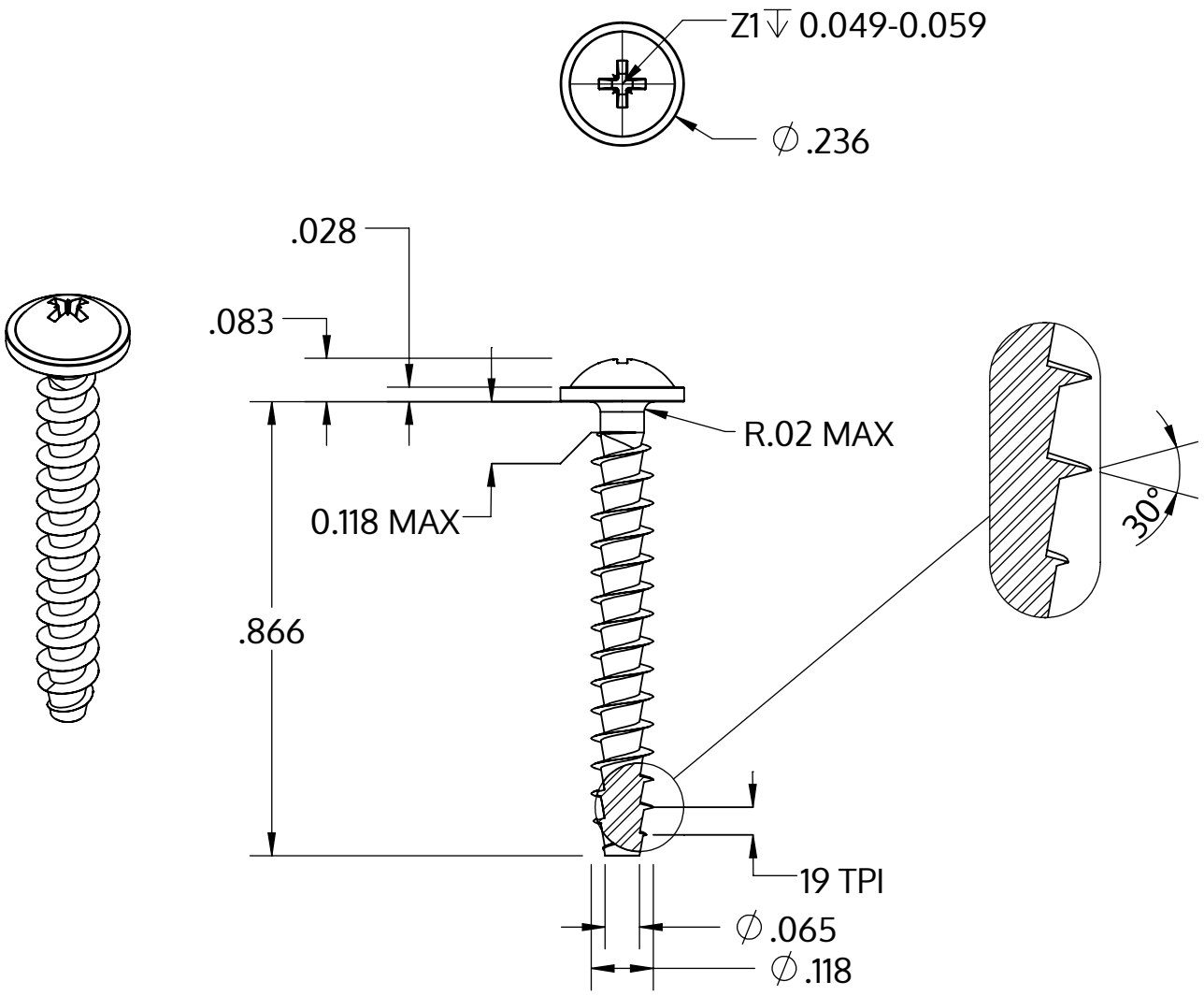

Metric size	M3 x 1.34 mm
US size (converted)	#4-19
	Tolerances [inch]
Length	+/- 0.025
Head diameter	+0 / -0.018
Head height	+/- 0.004
Thread diameter	+0.005 / -0

Beschreibung	STP21A 3.0x22.0 - Z1
Werkstoff	Stahl, vergütet
Oberfläche	verzinkt 5-7 µm, getempert, blau / transparent passiviert
Gewicht	0.857 kg / 1000 Stück

SCREWERK	**STP21A0300220S**	
Zoll Zeichnung Größe A	Skalierung 3:1	2024-10