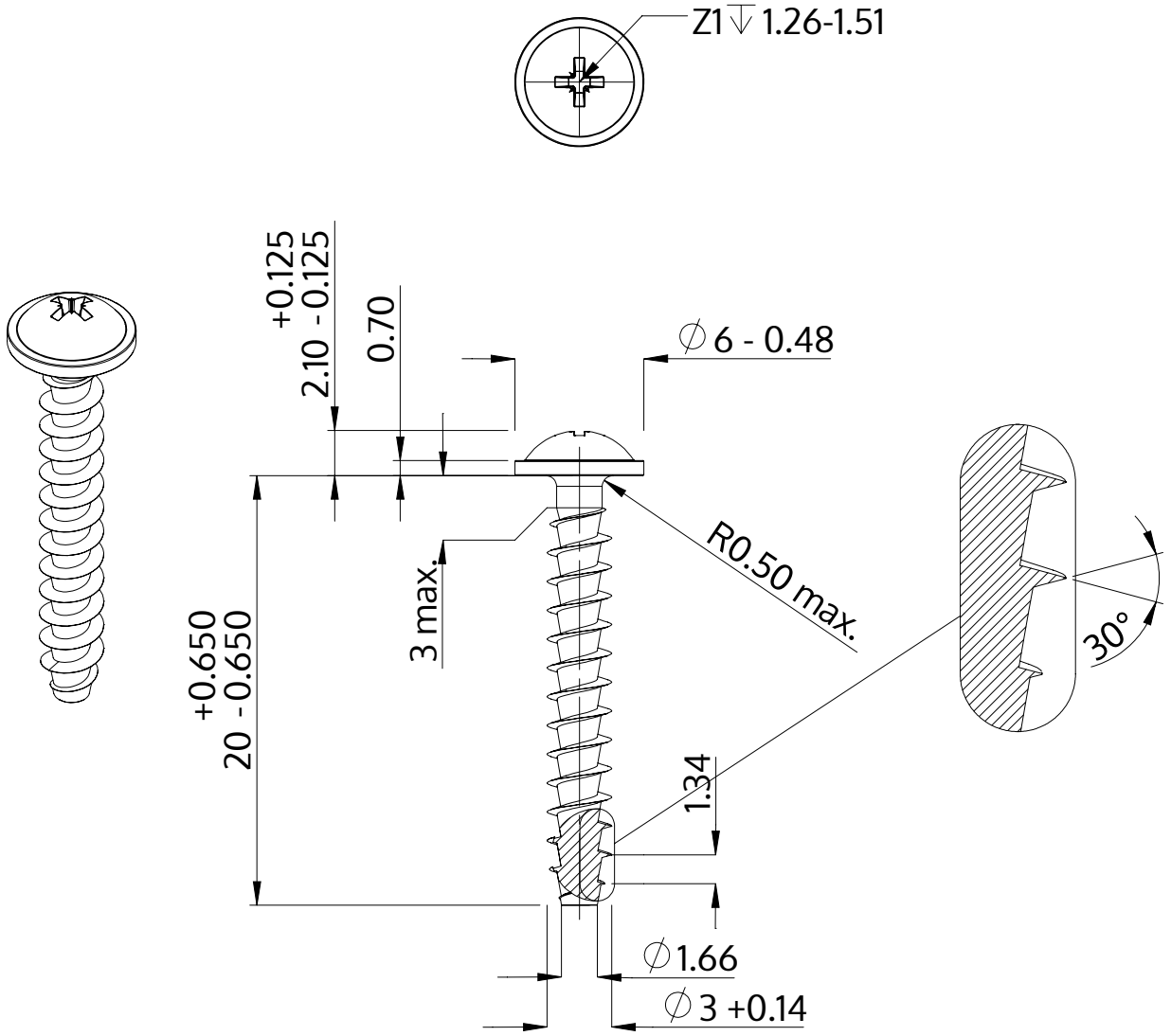


| | |
|---|---|
| Opis | STP21A 3.0x20.0 - Z1 |
| Materiał | Stal, hartowana |
| Powierzchnia | Ocynkowana 5-7 µm, temperowana, pasywowana na niebiesko |
| Waga | 0.800 kg / 1000 sztuk |

| | | |
|---|---|---|
| SCREWERK | **STP21A0300200S** | |
| Rysunek metryczny A4 | Skala 3:1 | 2024-10 |