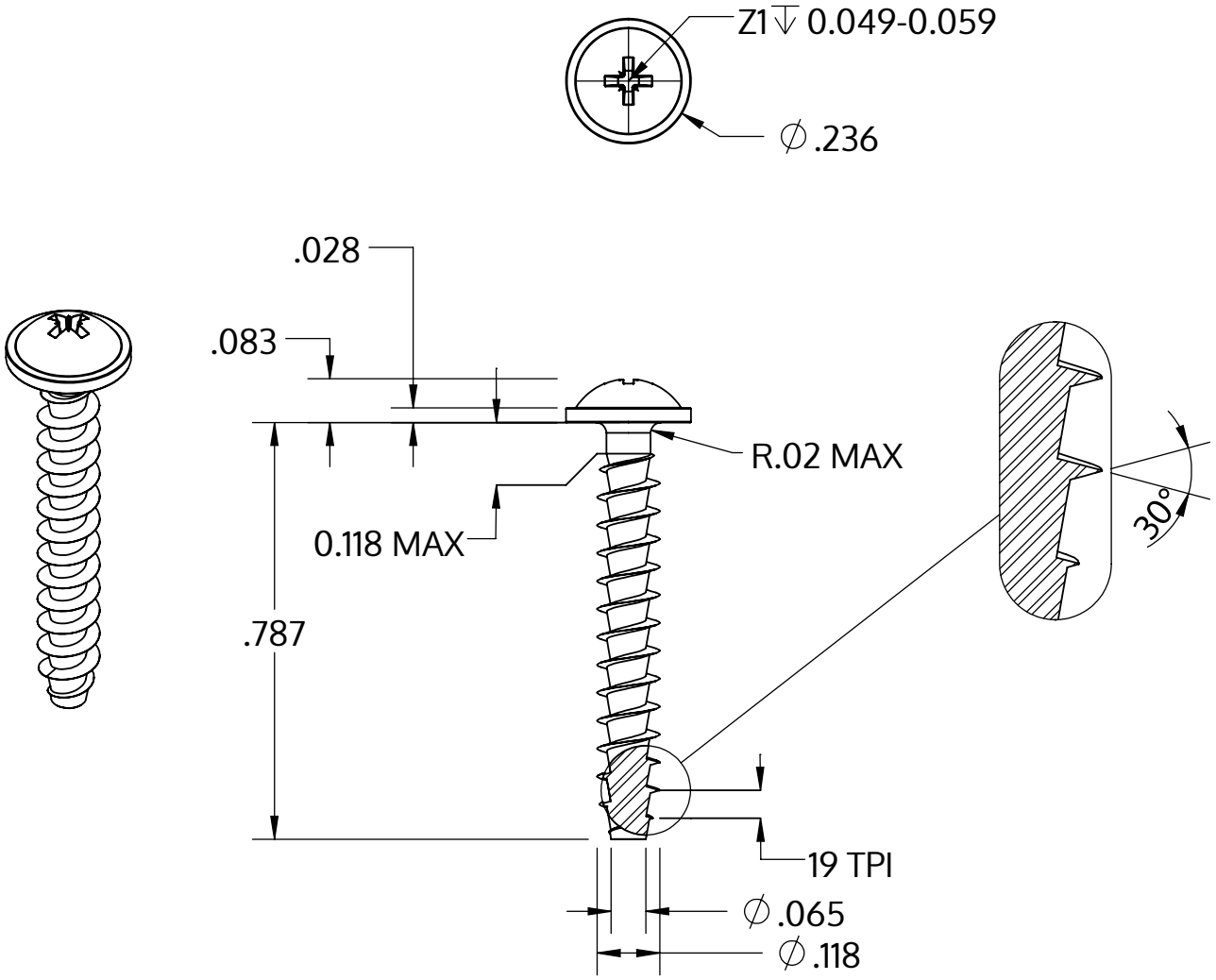

Metric size	M3 x 1.34 mm
US size (converted)	#4-19
	Tolerances [inch]
Length	+/- 0.025
Head diameter	+0 / -0.018
Head height	+/- 0.004
Thread diameter	+0.005 / -0

Descripción	STP21A 3.0x20.0 - Z1
Material	Acero Inoxidable A2
Superficie	Laminado brillante, barnizado y pasivado
Peso	0.800 kg / 1000 Piezas

SCREWERK	**STP21A0300200E**	
_Zoll Zeichnung Größe A	Escalada 3:1	2024-10