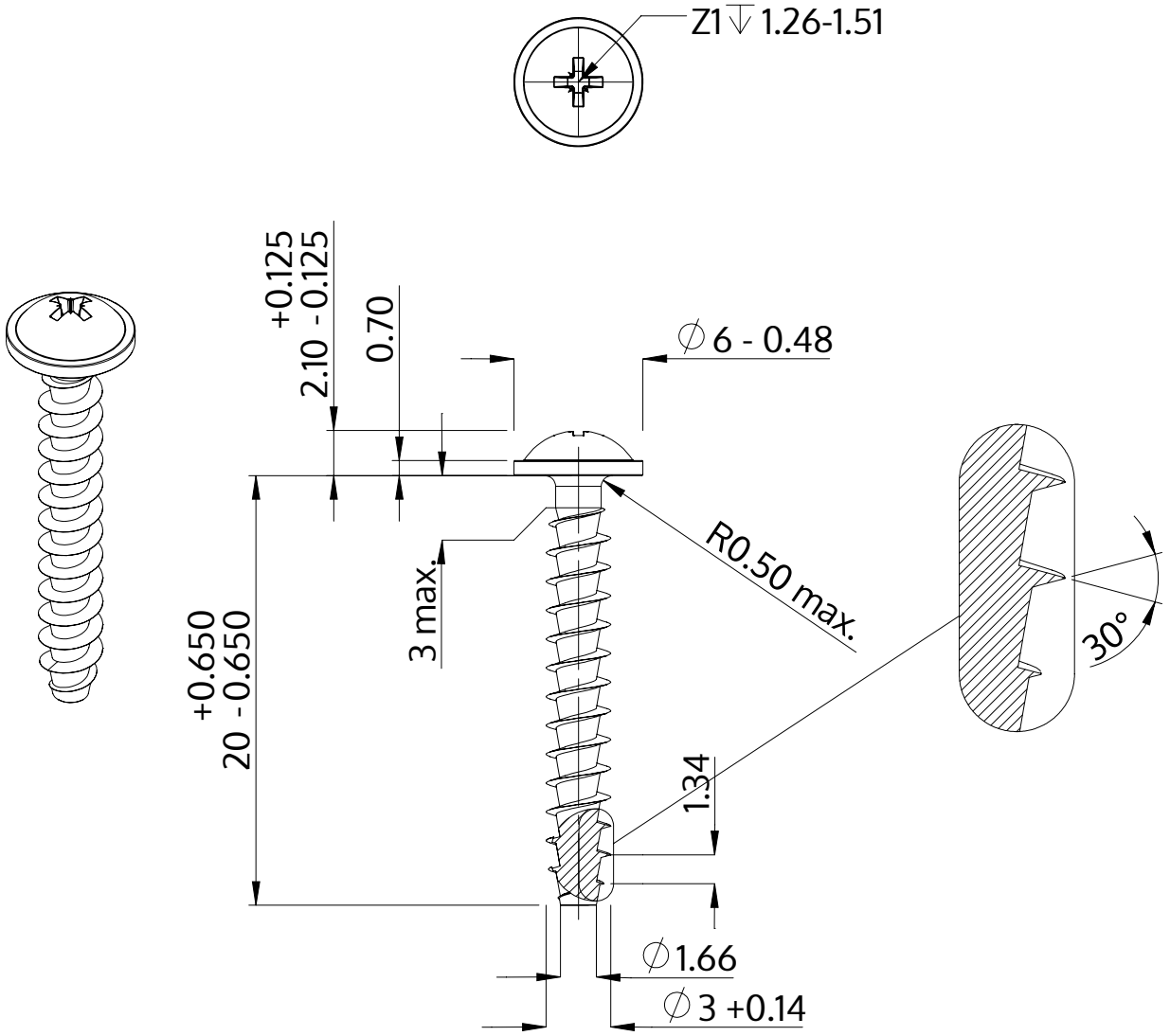

Description	STP21A 3.0x20.0 - Z1
Matière	Acier,trempé et revenu
Surface	Zinc Nickel passivé noir, trempée, scéllée
Poids	0.800 kg / 1000 Unité

SCREWERK	**STP21A0300200B**	
Dessin métrique A4	Redimensionner 3:1	2024-10