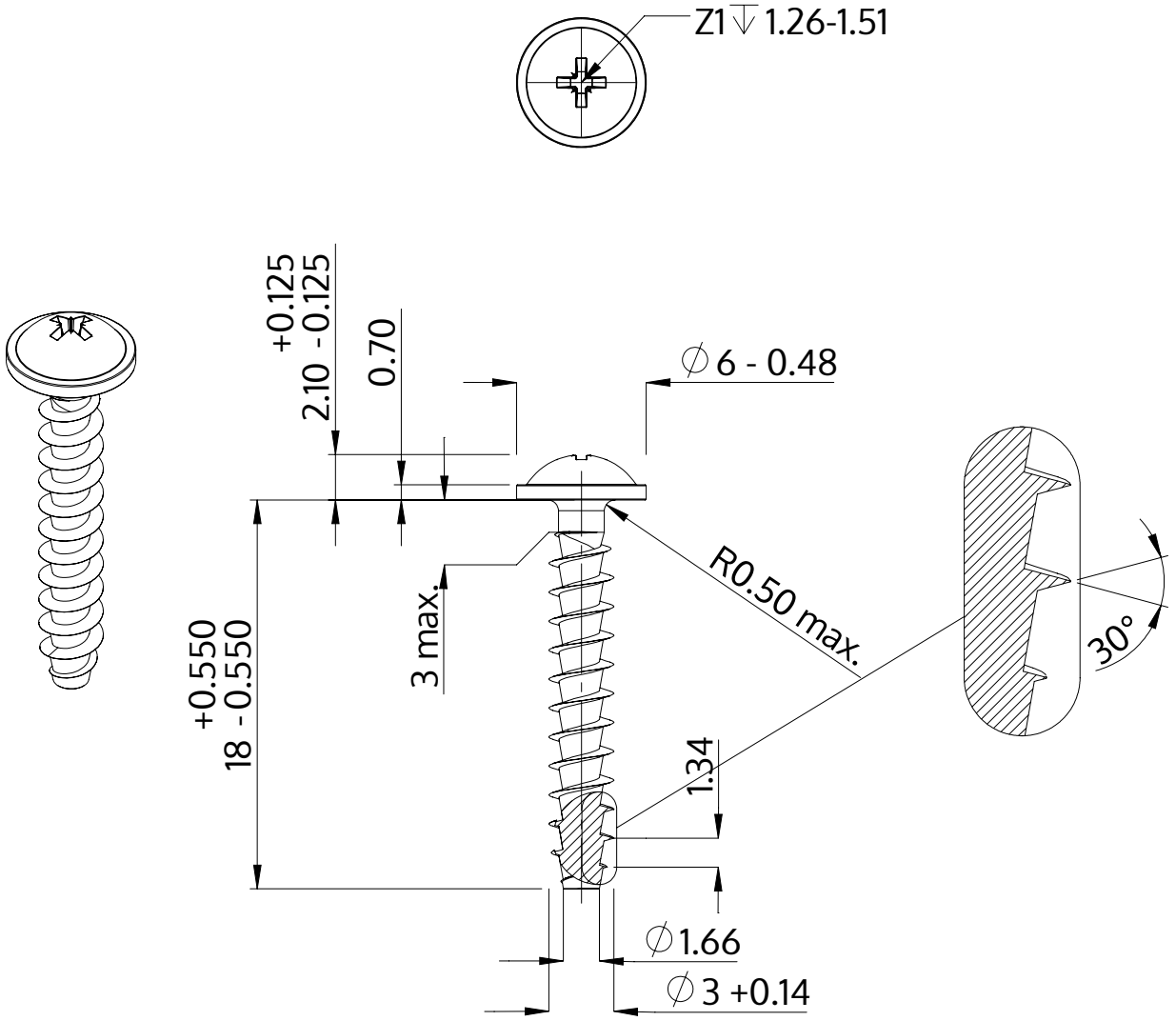

Descrizione	STP21A 3.0x18.0 - Z1
Materiale	acciaio, temprato
Superficie	Placcato Zinco-Nichel, passivato nero, ricotto, sigillato
Peso	0.743 kg / 1000 pezzi

SCREWERK	**STP21A0300180B**	
Disegno metrico A4	Scala 3:1	2024-10