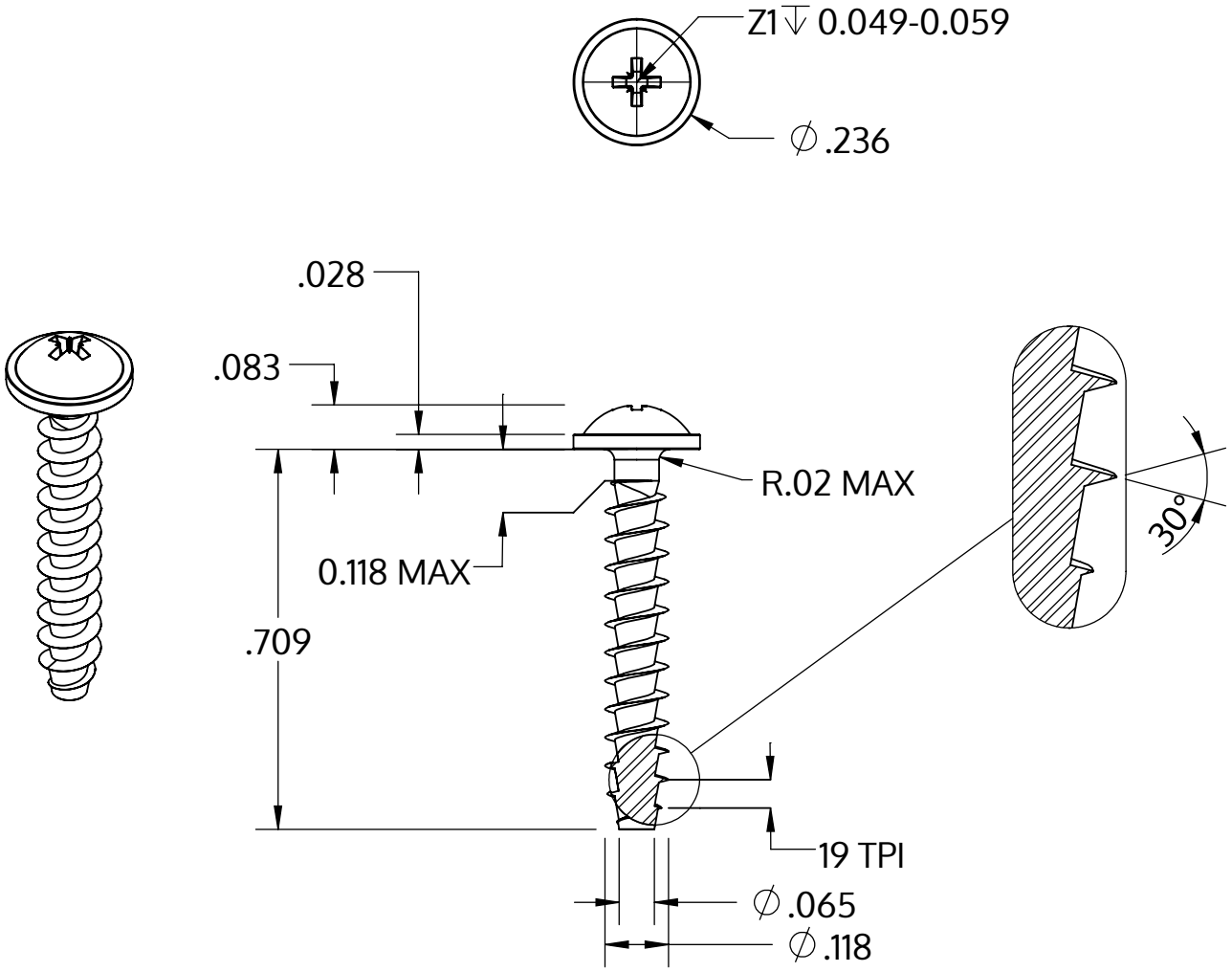

Metric size	M3 x 1.34 mm
US size (converted)	#4-19
	Tolerances [inch]
Length	+/- 0.021
Head diameter	+0 / -0.018
Head height	+/- 0.004
Thread diameter	+0.005 / -0

Descrizione	STP21A 3.0x18.0 - Z1
Materiale	acciaio, temprato
Superficie	Placcato Zinco-Nichel, passivato nero, ricotto, sigillato
Peso	0.743 kg / 1000 pezzi

SCREWERK	**STP21A0300180B**	
_Zoll Zeichnung Größe A	Scala 3:1	2024-10