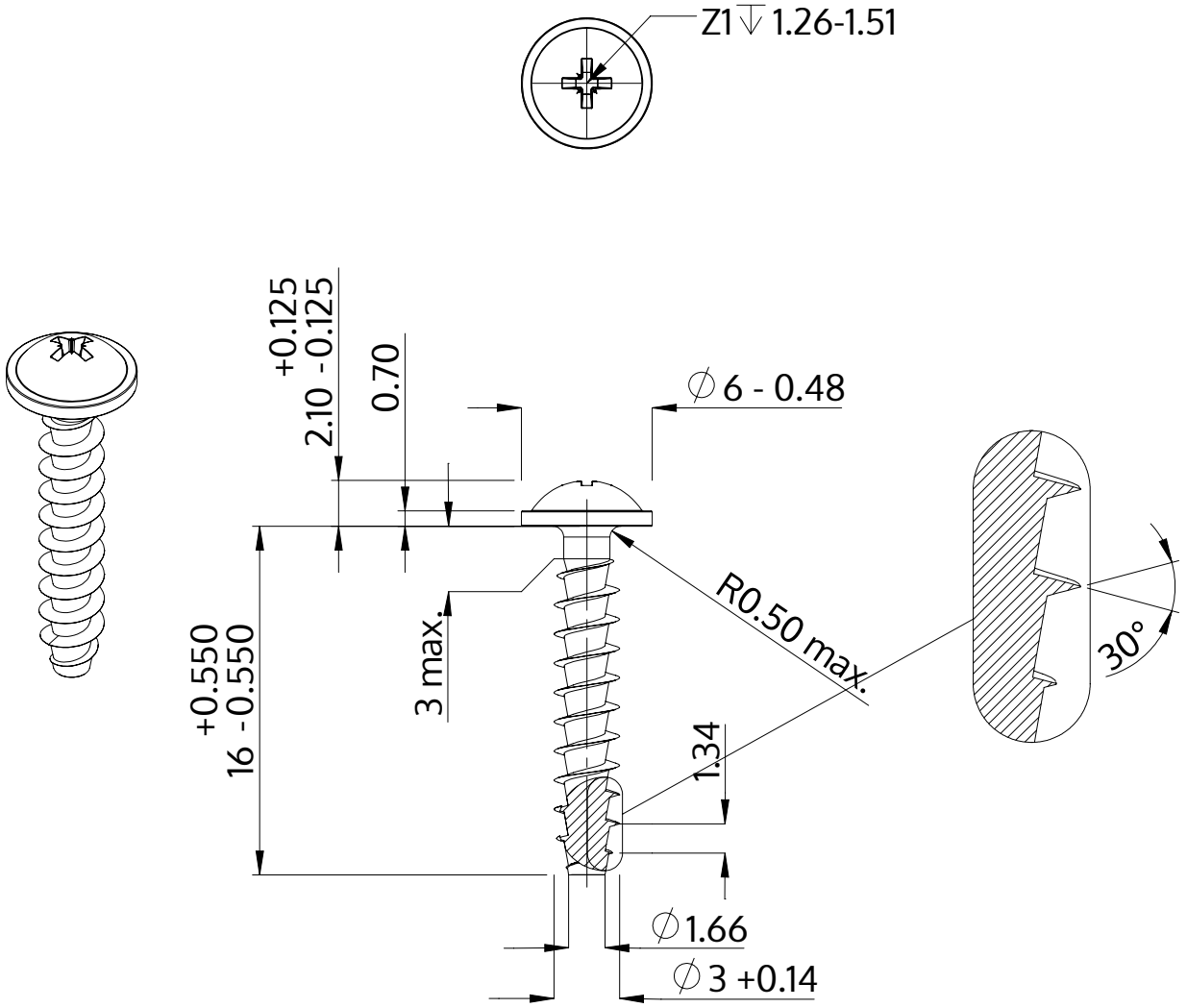

Beschreibung	STP21A 3.0x16.0 - Z1
Werkstoff	Stahl, vergütet
Oberfläche	verzinkt 5-7 µm, getempert, blau / transparent passiviert
Gewicht	0.685 kg / 1000 Stück

SCREWERK	**STP21A0300160S**	
Metrische Zeichnung A4	Skalierung None:1	2024-04