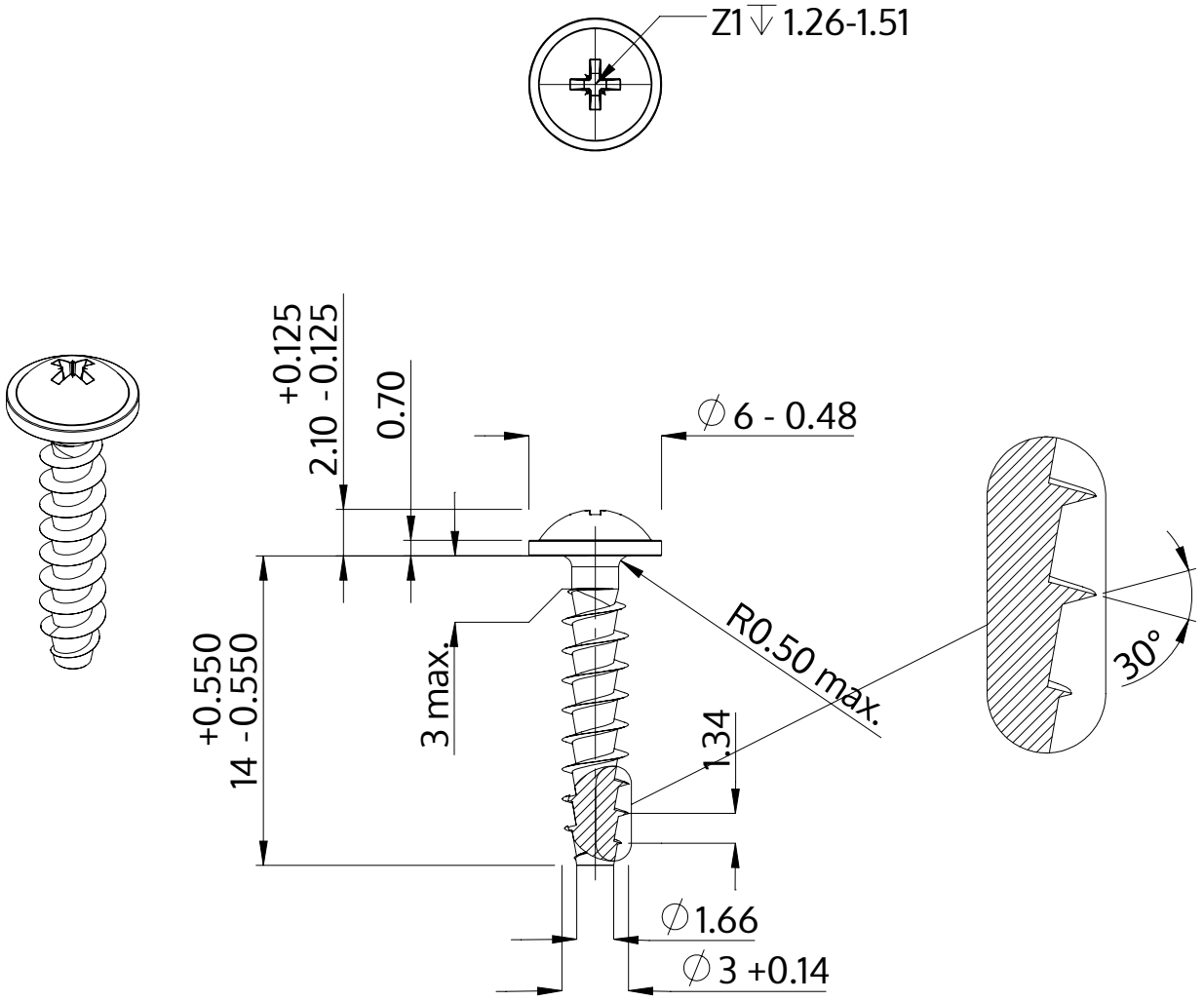

Açıklaması	STP21A 3.0x14.0 - Z1
Malzeme	Çelik, sertleştirilmiş
Kaplama	galvanizli 5-7 µm, temperliö mavi / şeffaf pasifleştirilmiştir
Ağırlık	0.628 kg / 1000 Adet

SCREWERK	**STP21A0300140S**	
Metrik çizim A4	Ölçeklendirme 3:1	2024-10