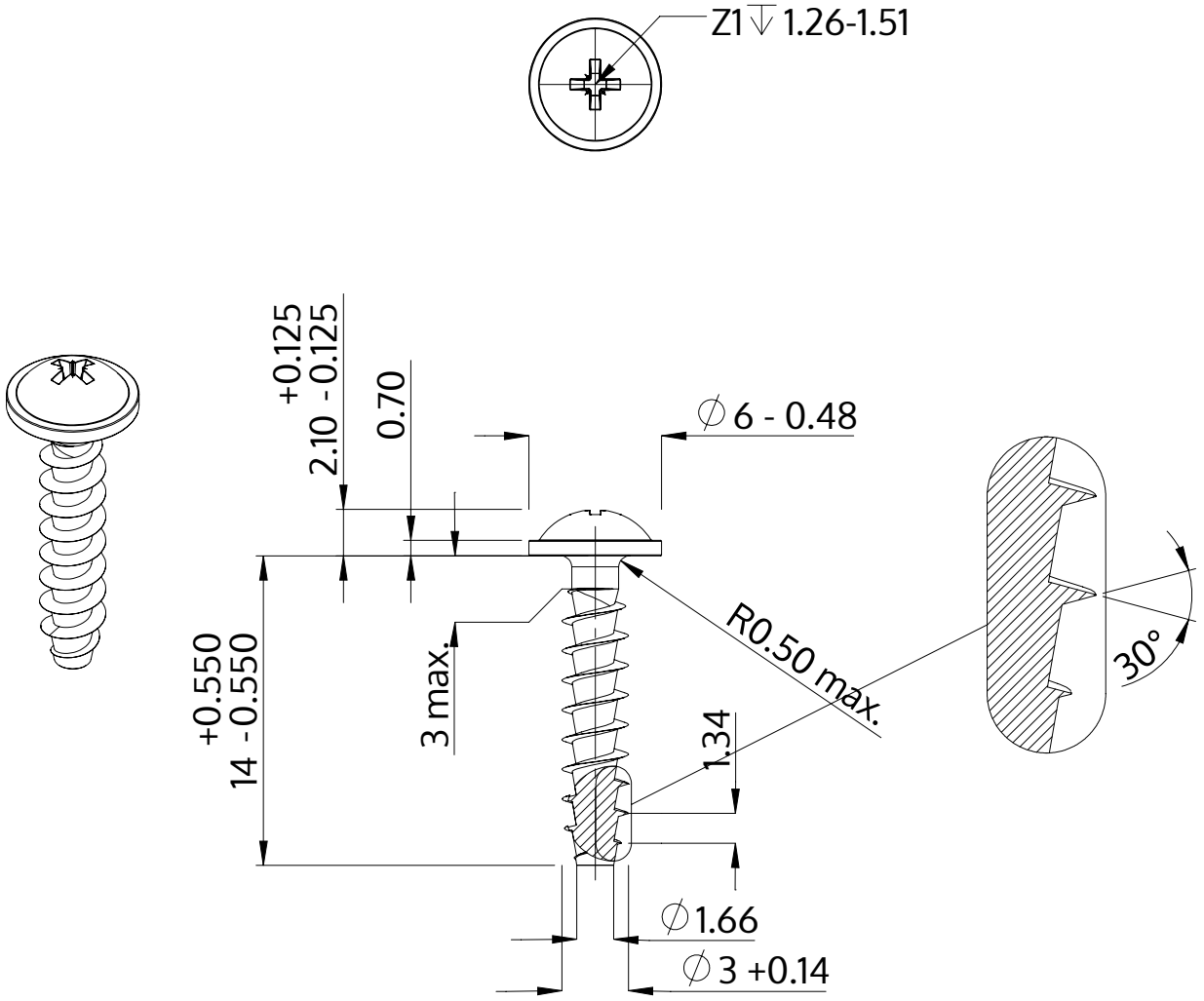

Описание	STP21A 3.0x14.0 - Z1
Материал	сталь, упрочненная
Поверхность	Оцинковка 5-7µm, термообработка,синий / прозрачный пассивация
Вес	0.628 kg / 1000 Штука

SCREWERK	**STP21A0300140S**	
Метрический чертеж A4	Шкала 3:1	2024-10