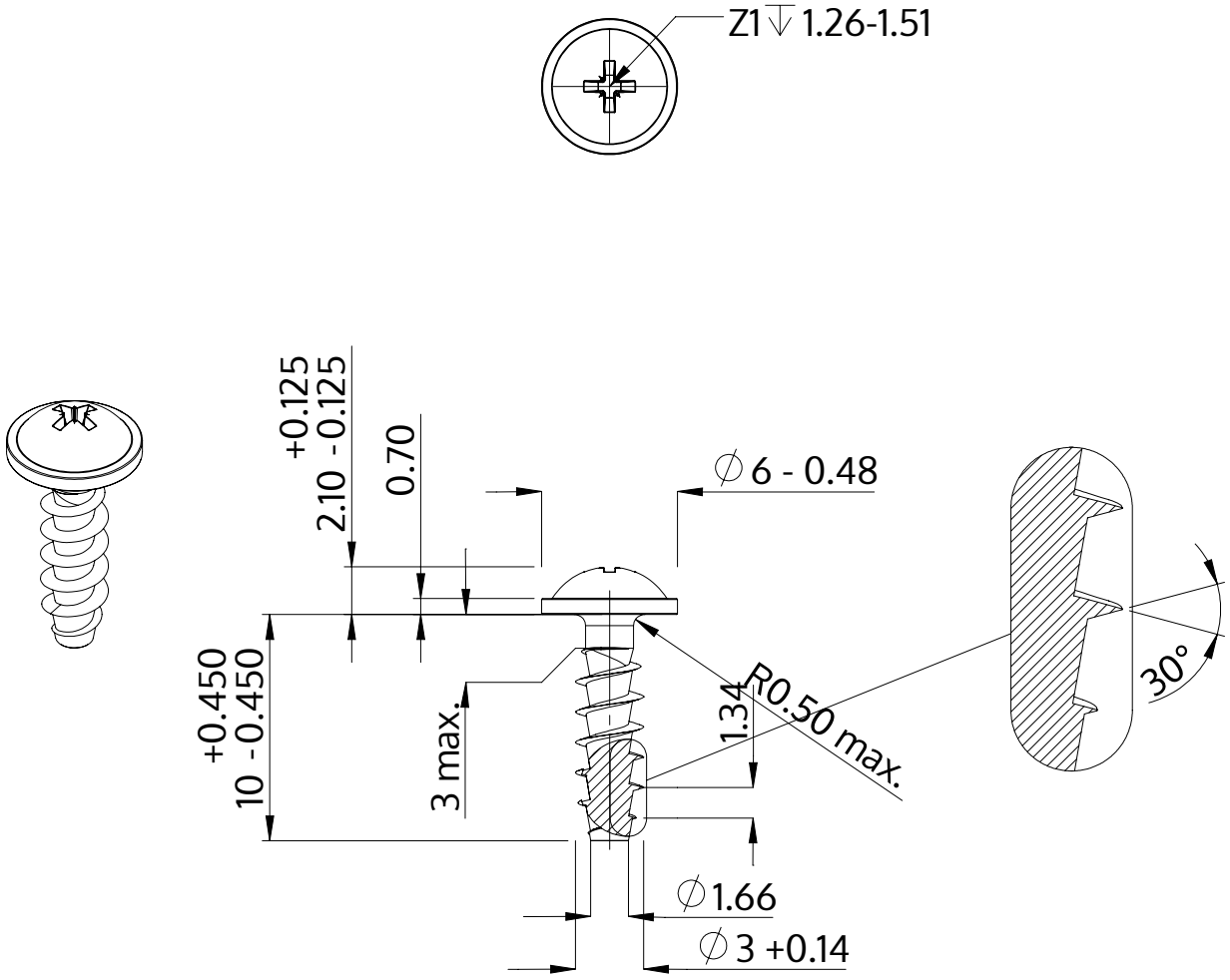

Opis	STP21A 3.0x10.0 - Z1
Materiał	Stal szlachetna A4
Powierzchnia	Prosta, bejcowana i pasywowana
Waga	0.513 kg / 1000 sztuk

SCREWERK	**STP21A0300100C**	
Rysunek metryczny A4	Skala 3:1	2024-10