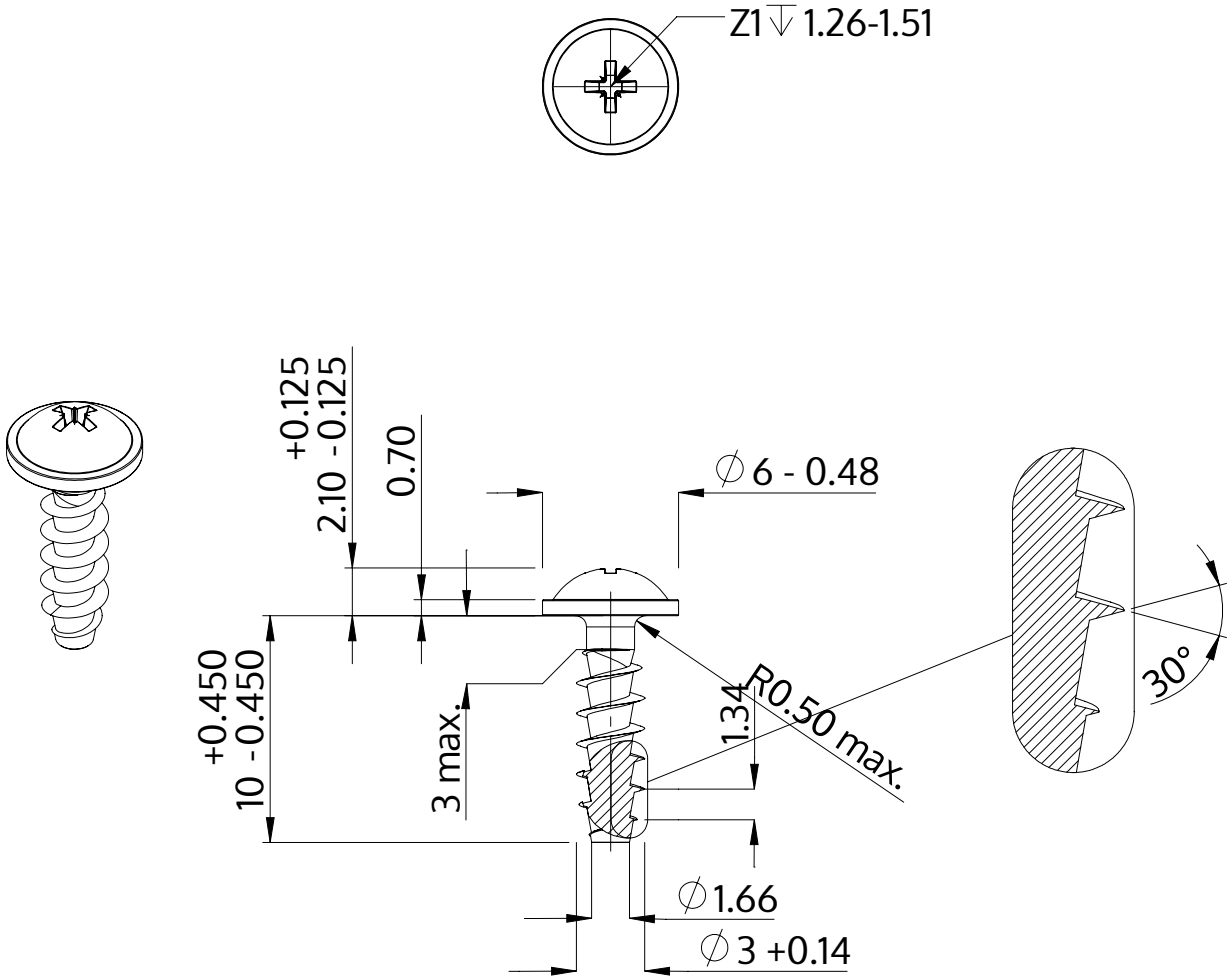

Açıklaması	STP21A 3.0x10.0 - Z1
Malzeme	Çelik, sertleştirilmiş
Kaplama	ZnNi siyah-pasifleştirilmiştir, temperlenmistir, kaplanmış
Ağırlık	0.513 kg / 1000 Adet

SCREWERK	**STP21A0300100B**	
Metrik çizim A4	Ölçeklendirme 3:1	2025-04