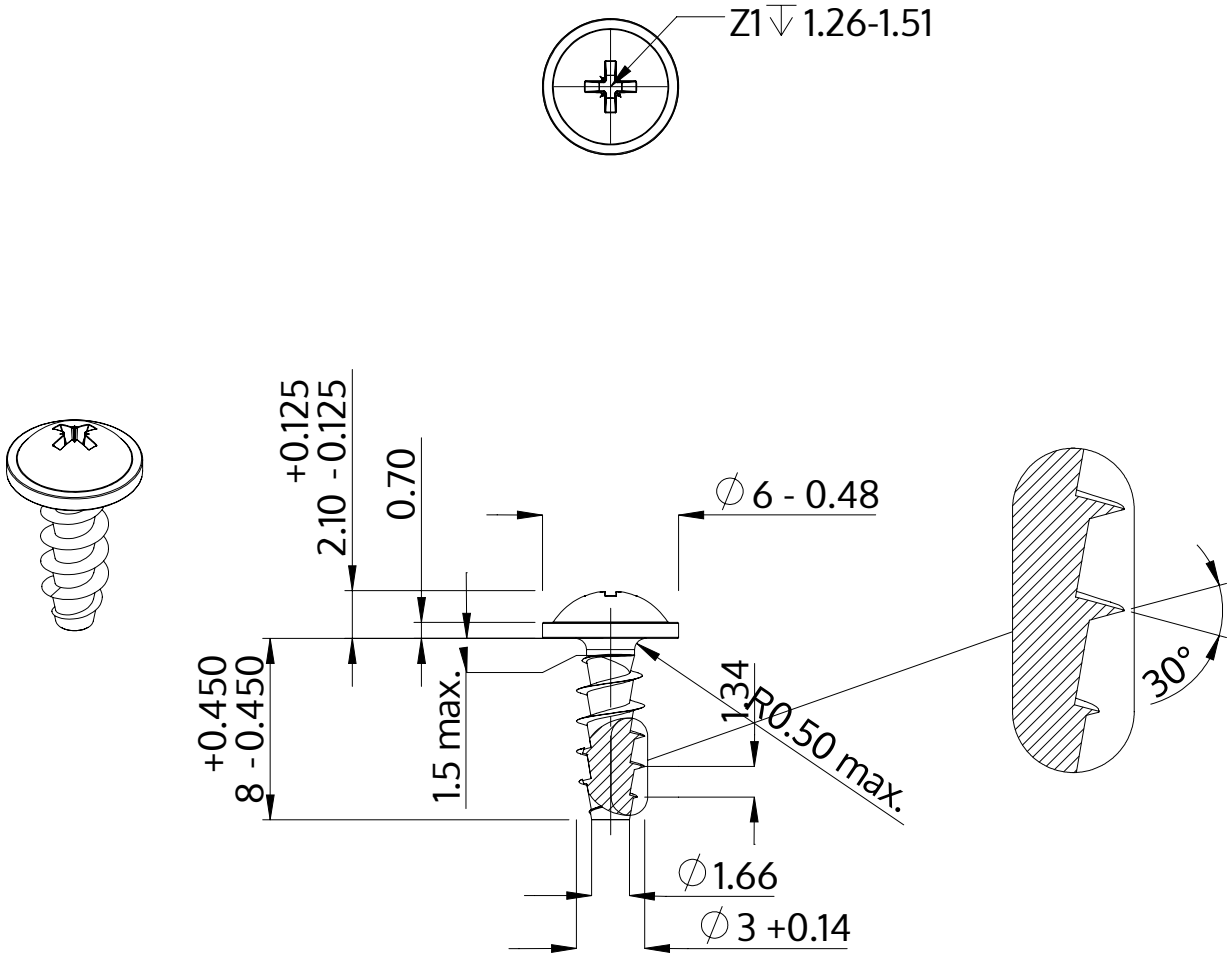

Opis	STP21A 3.0x8.0 - Z1
Materiał	Stal, hartowana
Powierzchnia	ZiNi czarna-pasywowana, temperowana, uszczelniona
Waga	0.456 kg / 1000 sztuk

SCREWERK	**STP21A0300080B**	
Rysunek metryczny A4	Skala 3:1	2024-10