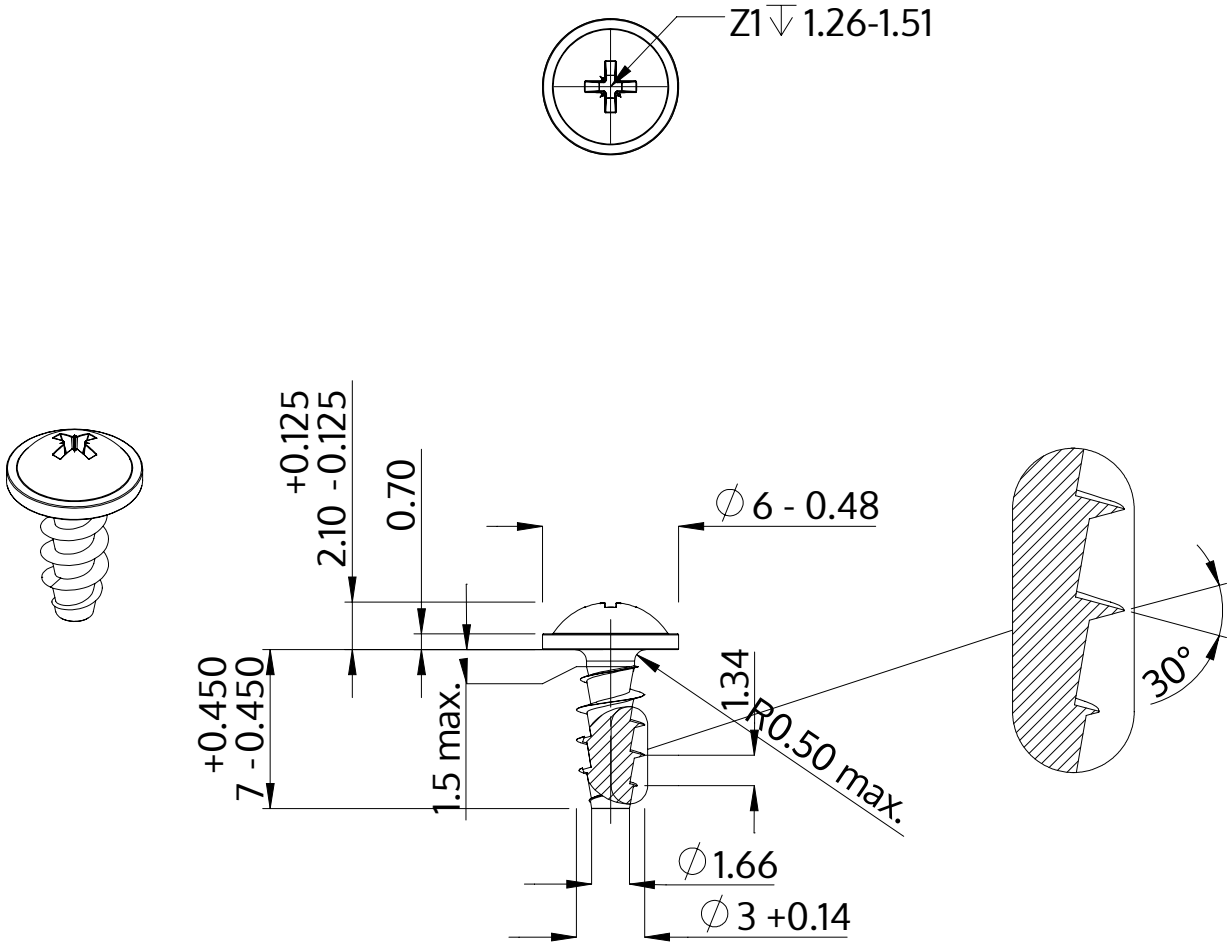

Описание	STP21A 3.0x7.0 - Z1
Материал	сталь, упрочненная
Поверхность	ZnNi, черная пассивировка+отжиг+масло
Вес	0.427 kg / 1000 Штука

SCREWERK	**STP21A0300070B**	
Метрический чертеж A4	Шкала None:1	2024-04