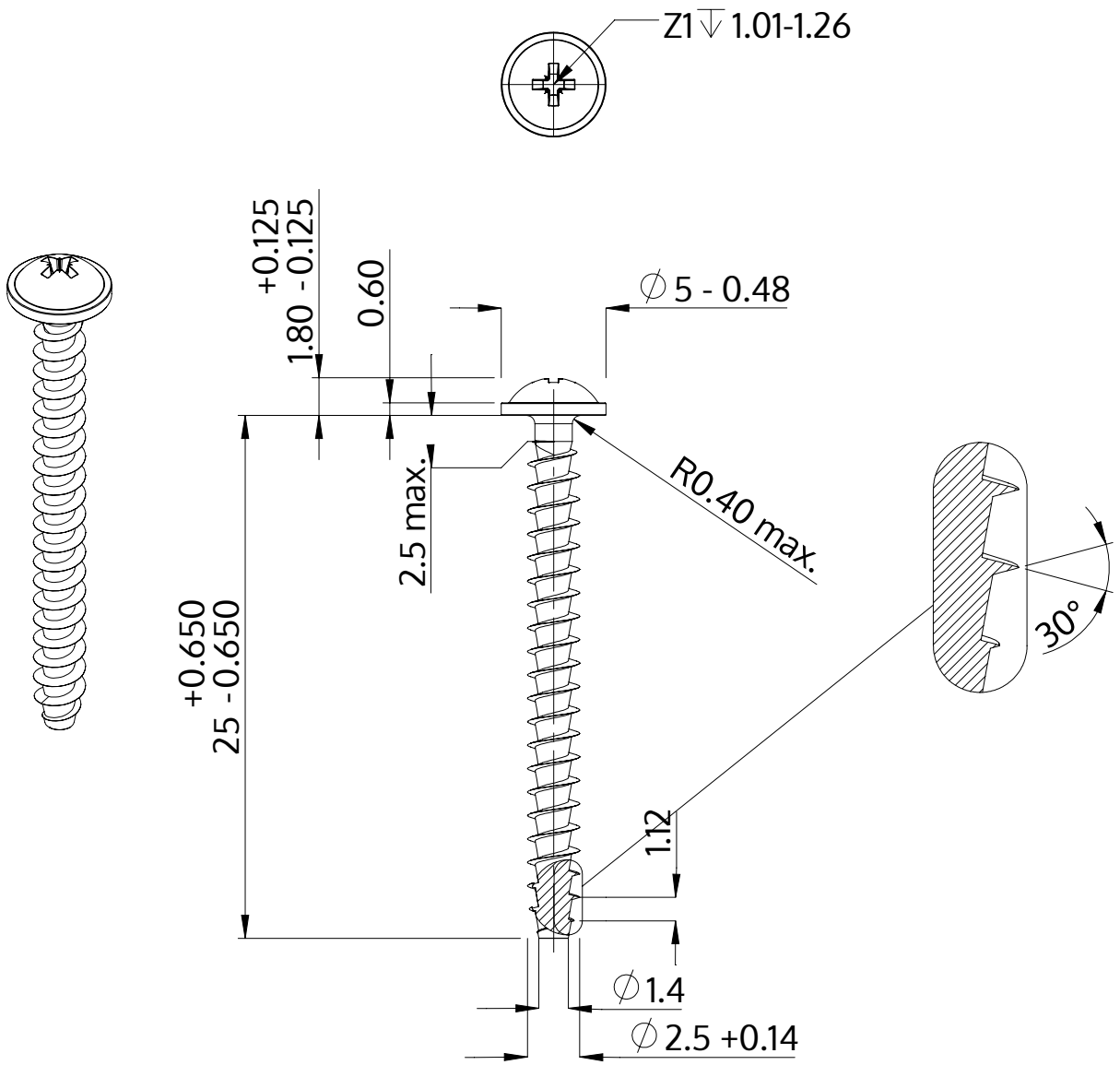

Descrizione	STP21A 2.5x25.0 - Z1
Materiale	acciaio inossidabile A2
Superficie	bianco-decapato e passivato
Peso	0.657 kg / 1000 pezzi

SCREWERK	**STP21A0250250E**	
Disegno metrico A4	Scala 3:1	2024-10