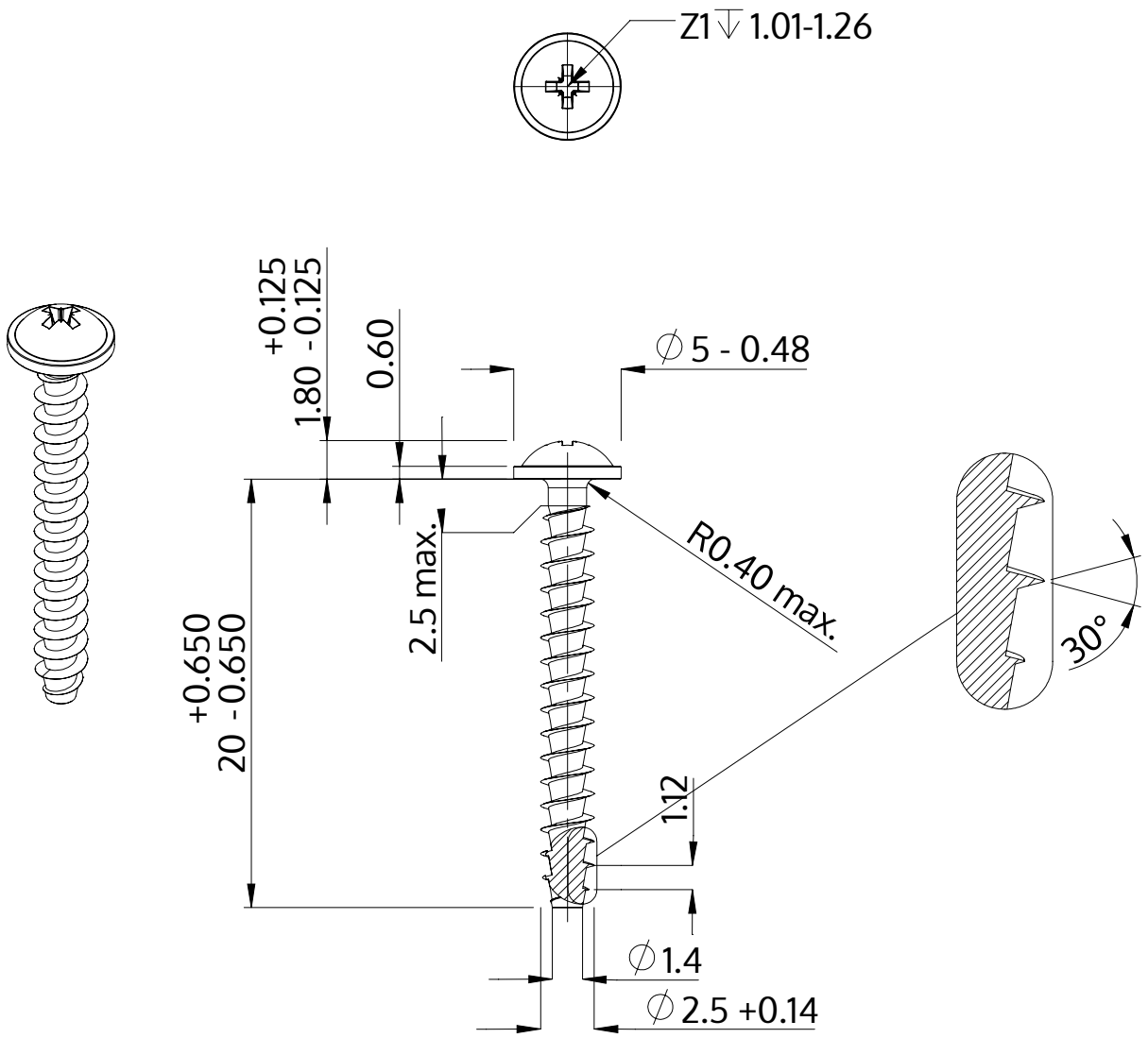


| | |
|---|---|
| Beschrijving | STP21A 2.5x20.0 - Z1 |
| Materiaal | veredeld staal |
| Oppervlak | verzinkt 5-7 µm, getempert, blauw / transparant gepassiveerd |
| Gewicht | 0.555 kg / 1000 stuk |

| | | |
|---|---|---|
| SCREWERK | **STP21A0250200S** | |
| Metrische tekening A4 | Schaal None:1 | 2024-04 |