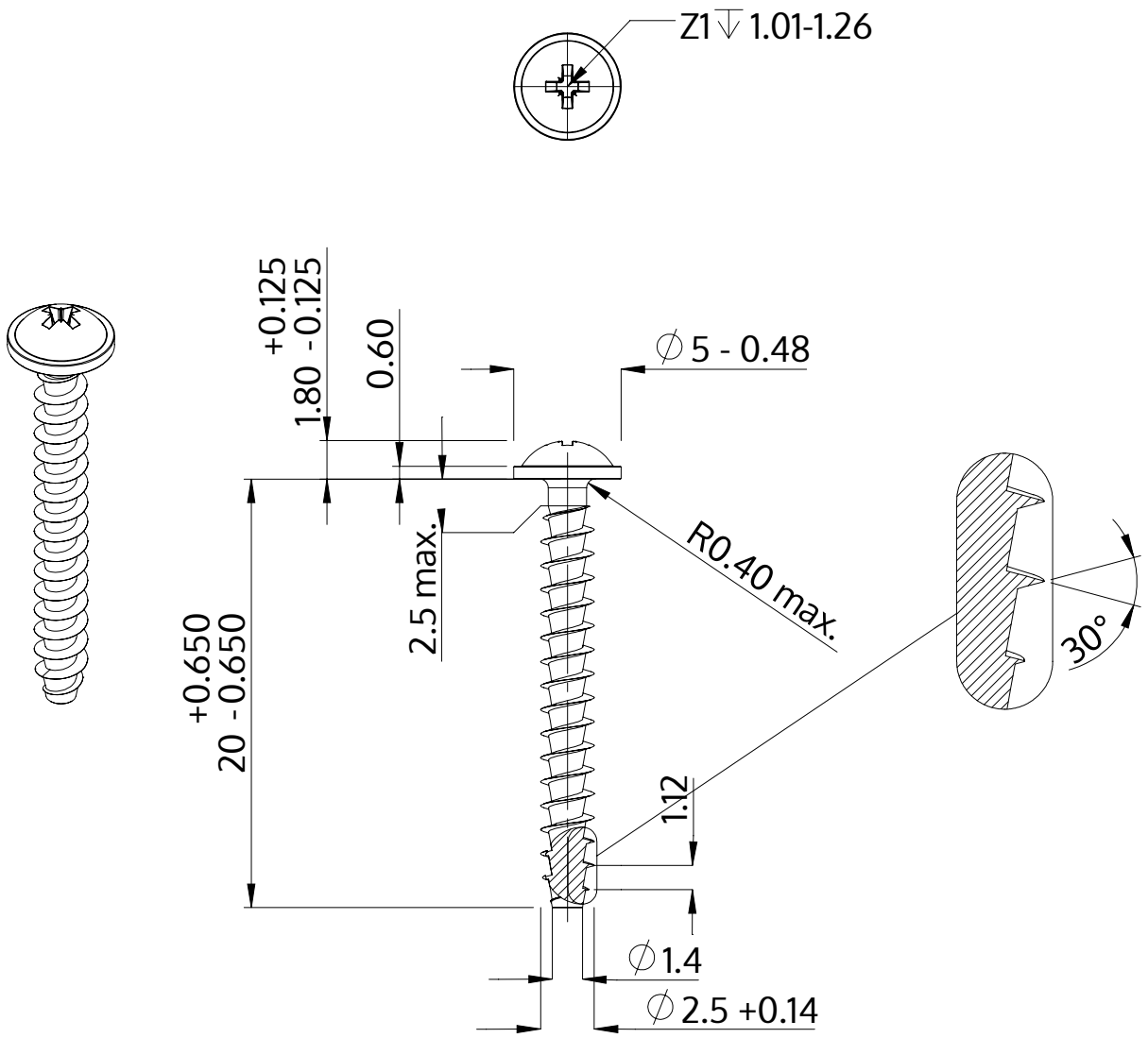

Opis	STP21A 2.5x20.0 - Z1
Materiał	Stal szlachetna A2
Powierzchnia	Prosta, bejcowana i pasywowana
Waga	0.555 kg / 1000 sztuk

SCREWERK	**STP21A0250200E**	
Rysunek metryczny A4	Skala 3:1	2024-10