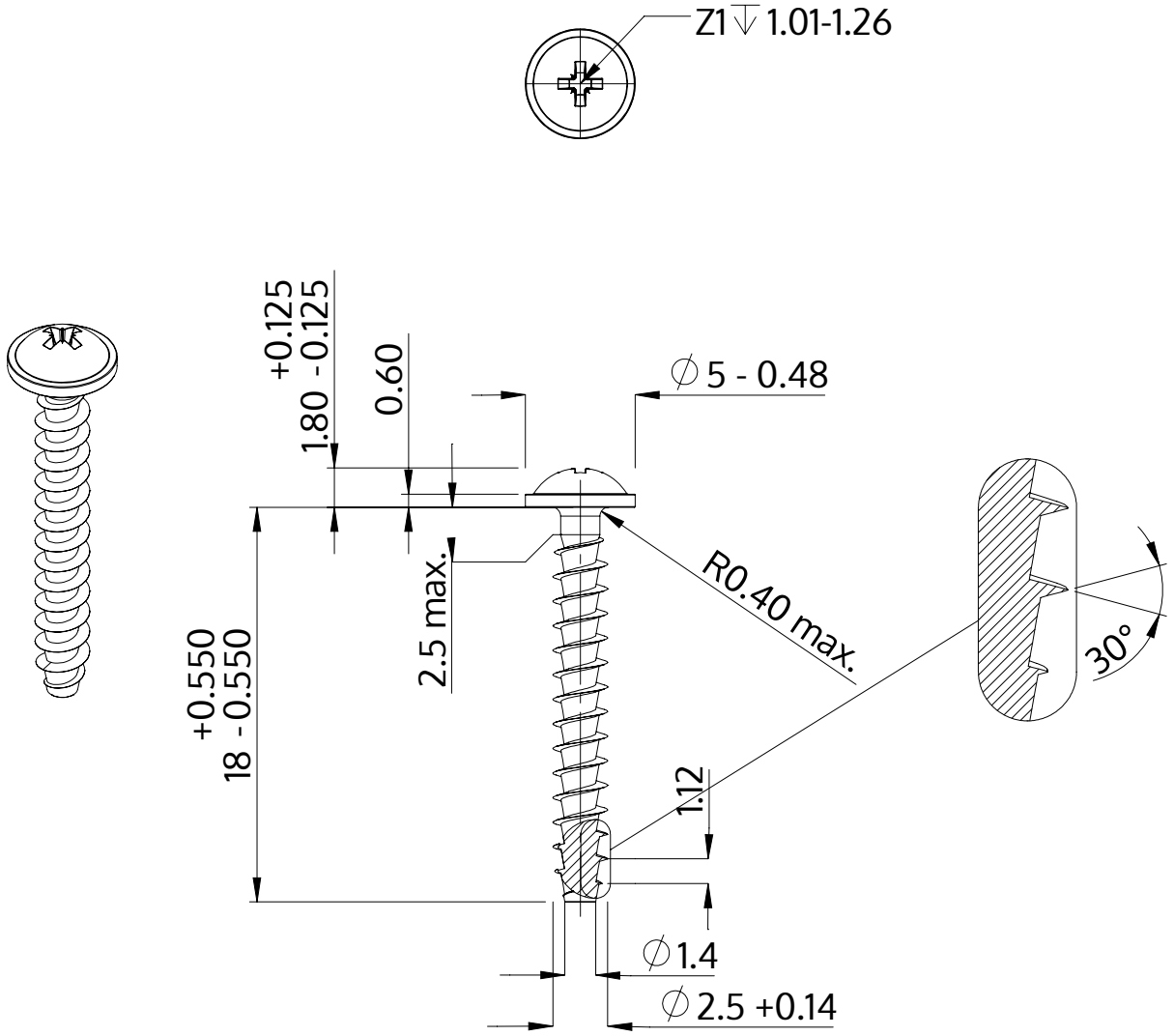

Beschrijving	STP21A 2.5x18.0 - Z1
Materiaal	veredeld staal
Oppervlak	verzinkt 5-7 µm, getempert, blauw / transparant gepassiveerd
Gewicht	0.514 kg / 1000 stuk

SCREWERK	**STP21A0250180S**	
Metrische tekening A4	Schaal None:1	2024-04