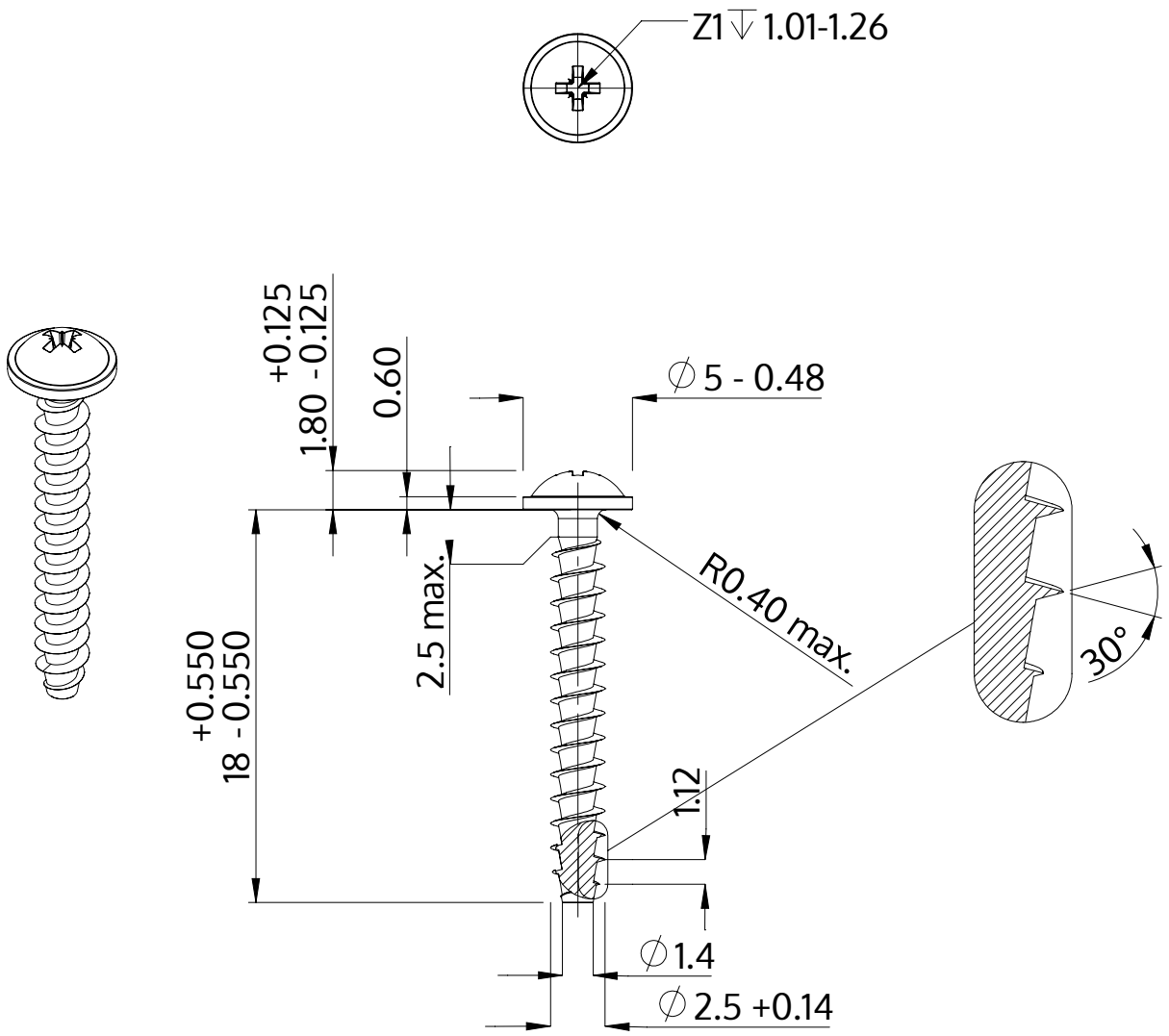

Description	STP21A 2.5x18.0 - Z1
Matière	acier inoxydable A2
Surface	brillant décapé et passivé
Poids	0.514 kg / 1000 Unité

SCREWERK	**STP21A0250180E**	
Dessin métrique A4	Redimensionner None:1	2024-04