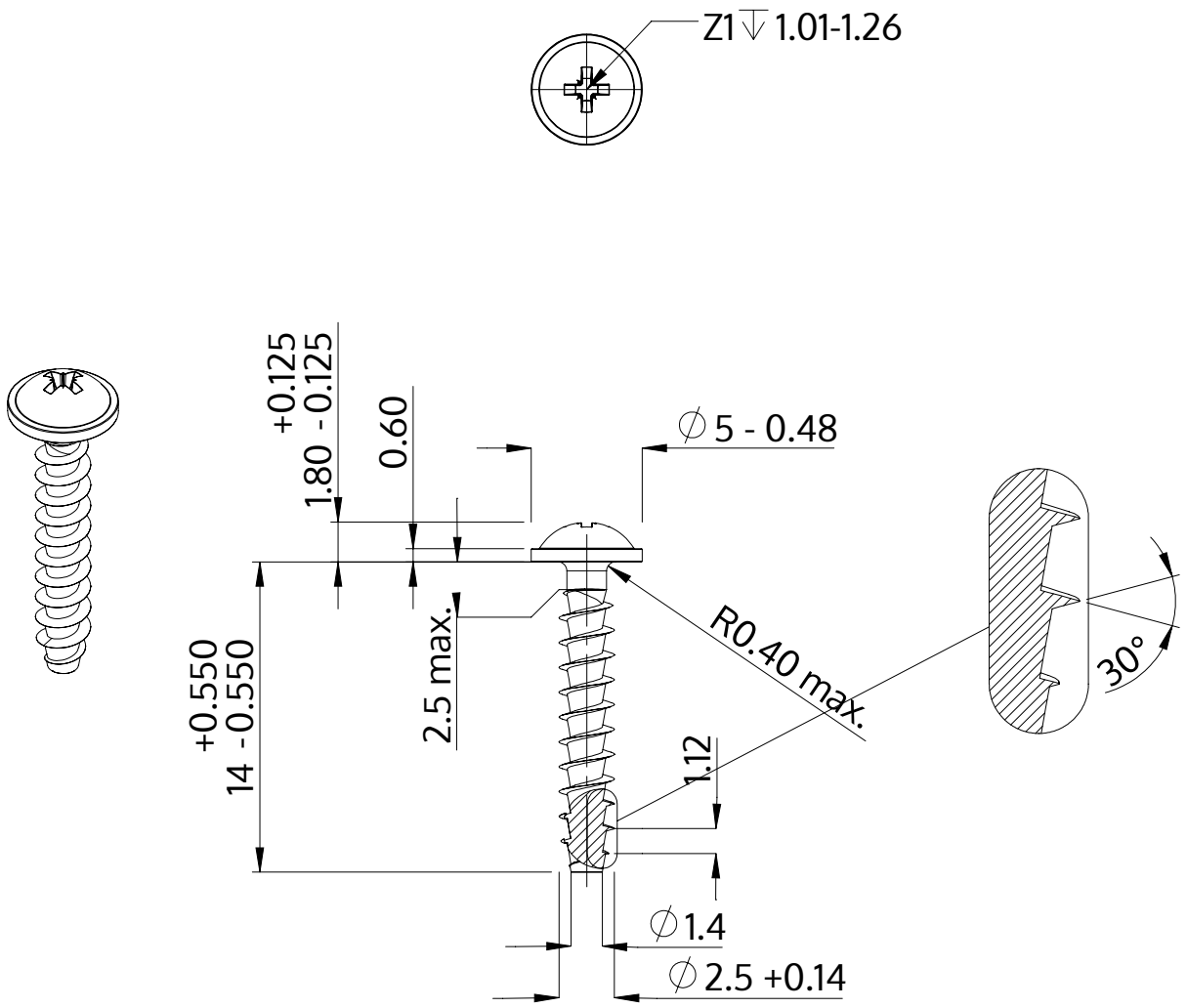

Popis	STP21A 2.5x14.0 - Z1
Materiál	Nerezová ocel A2
Povrch	holá, mořená a pásová ocel
Hmotnost	0.432 kg / 1000 Kus

SCREWERK	**STP21A0250140E**	
Metric výkres A4	Měřítko 3:1	2024-10