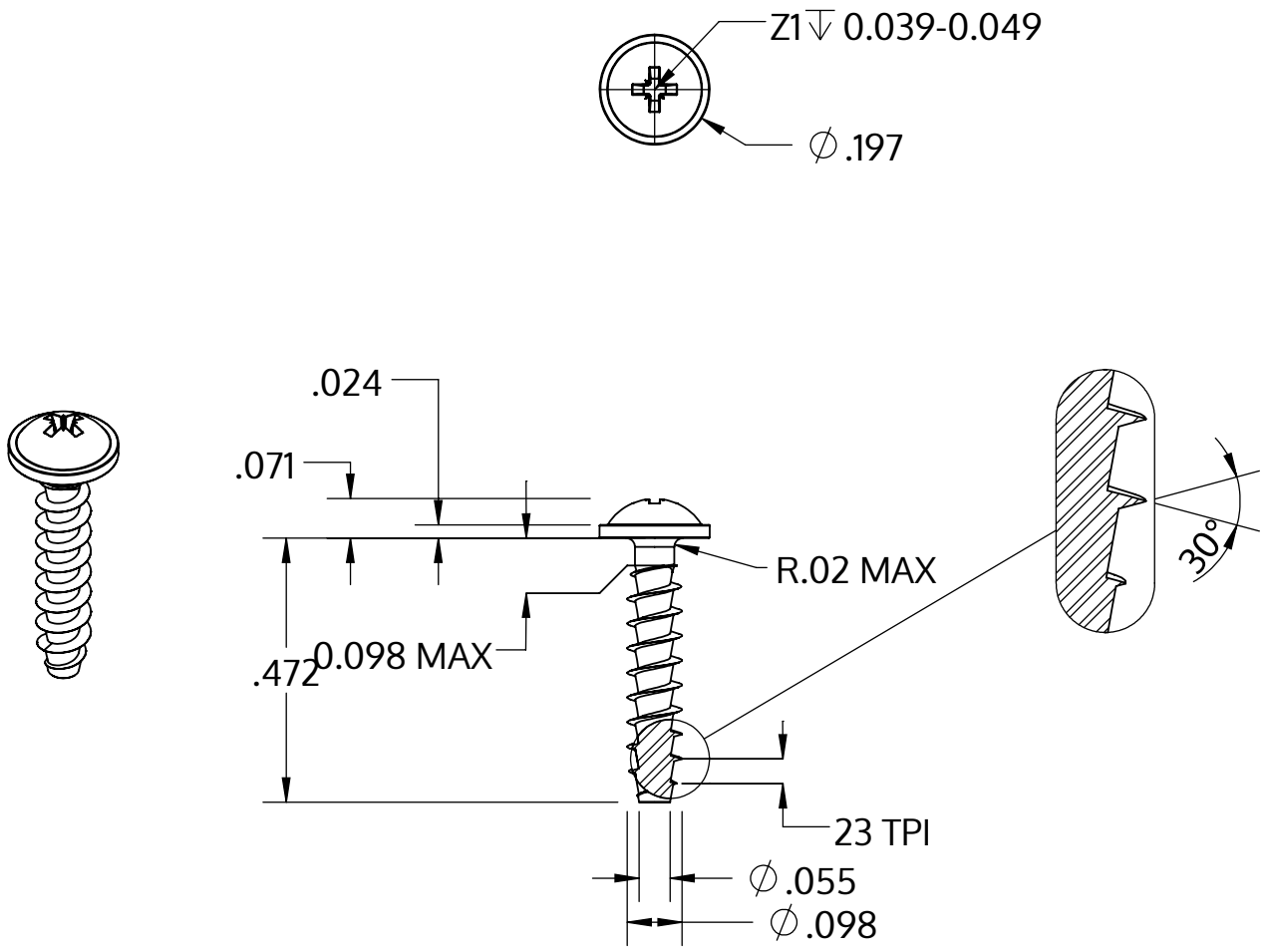

Metric size	M2.5 x 1.12 mm
US size (converted)	#3-23
	Tolerances [inch]
Length	+/- 0.021
Head diameter	+0 / -0.018
Head height	+/- 0.004
Thread diameter	+0.005 / -0

Description	STP21A 2.5x12.0 - Z1
Matière	acier inoxydable A2
Surface	brillant décapé et passivé
Poids	0.391 kg / 1000 Unité

SCREWERK	**STP21A0250120E**	
_Zoll Zeichnung Größe A	Redimensionner 3:1	2024-10