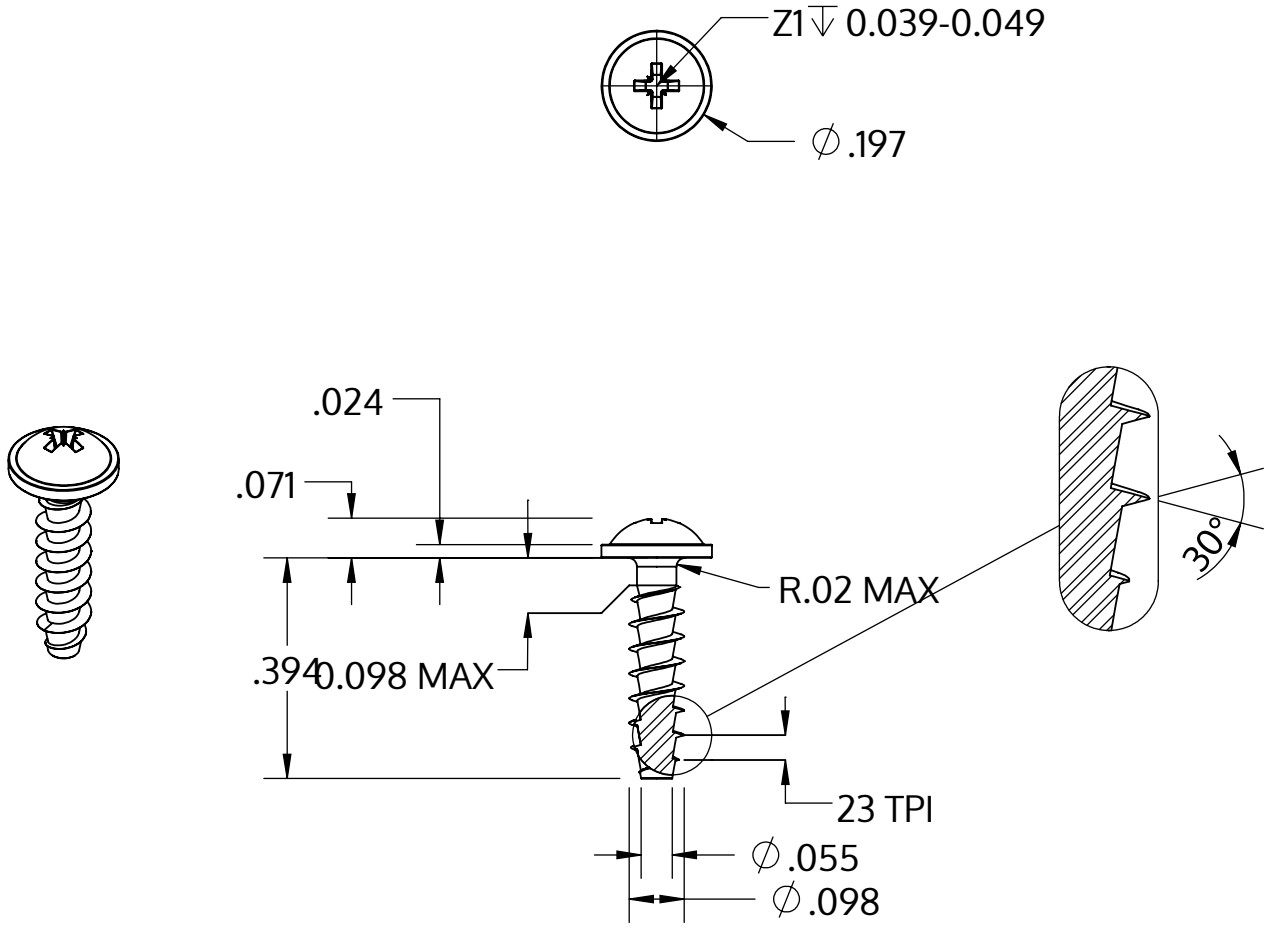

Metric size	M2.5 x 1.12 mm
US size (converted)	#3-23
	Tolerances [inch]
Length	+/- 0.017
Head diameter	+0 / -0.018
Head height	+/- 0.004
Thread diameter	+0.005 / -0

Описание	STP21A 2.5x10.0 - Z1
Материал	неръждаема стомана A2
Повърхност	гланциран, полиран, пасиваран
Тегло	0.350 kg / 1000 Бройка

SCREWERK	**STP21A0250100E**	
_Zoll Zeichnung Größe A	Мащаб 3:1	2024-05