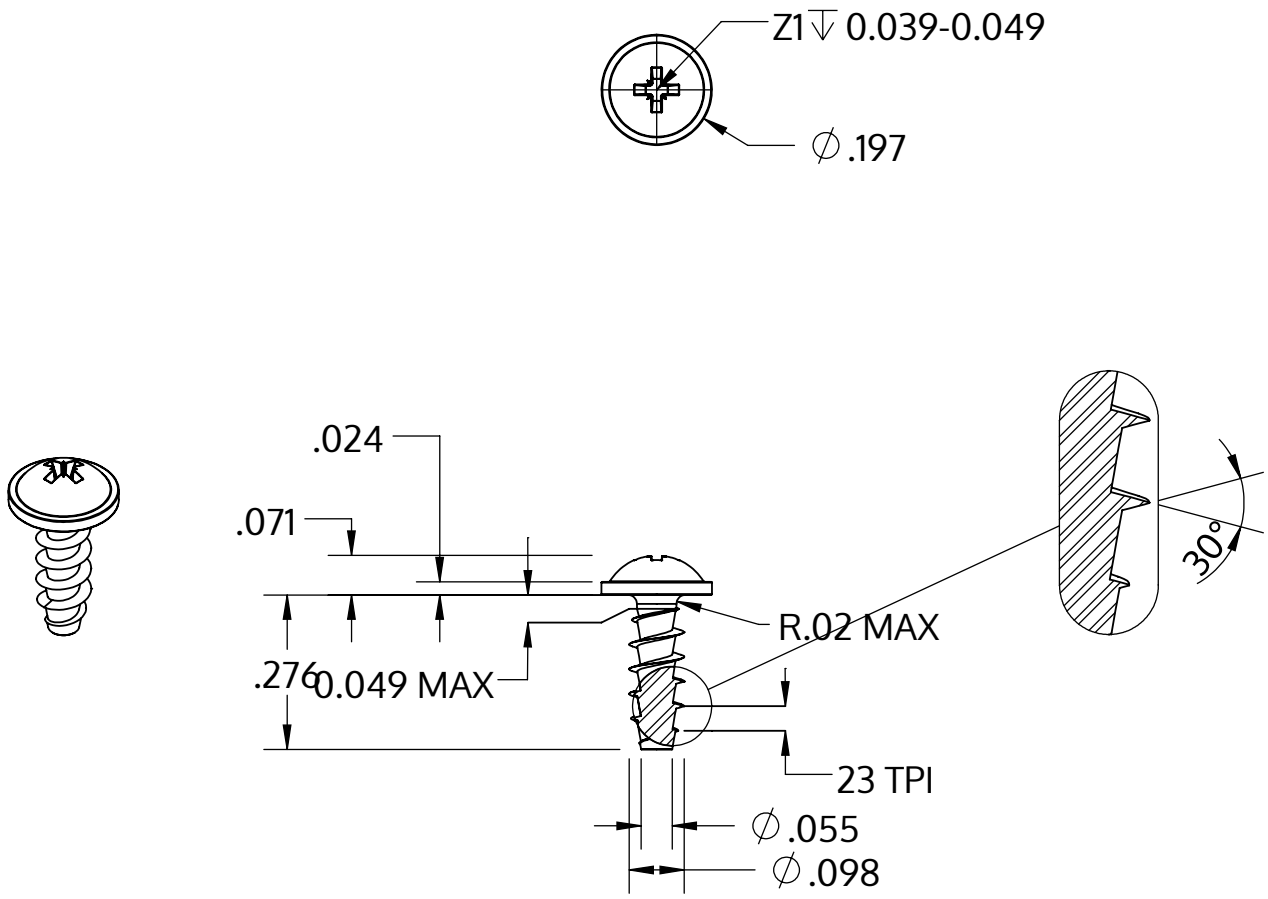

Metric size	M2.5 x 1.12 mm
US size (converted)	#3-23
	Tolerances [inch]
Length	+/- 0.017
Head diameter	+0 / -0.018
Head height	+/- 0.004
Thread diameter	+0.005 / -0

Beskrivning	STP21A 2.5x7.0 - Z1
Material	stål, härdat
Yta	ZnNi svart-passiviserad/Cr-VI-fri, härdad, förseglad
Vikt	0.289 kg / 1000 styck

SCREWERK	**STP21A0250070B**	
_Zoll Zeichnung Größe A	Skala 3:1	2024-10