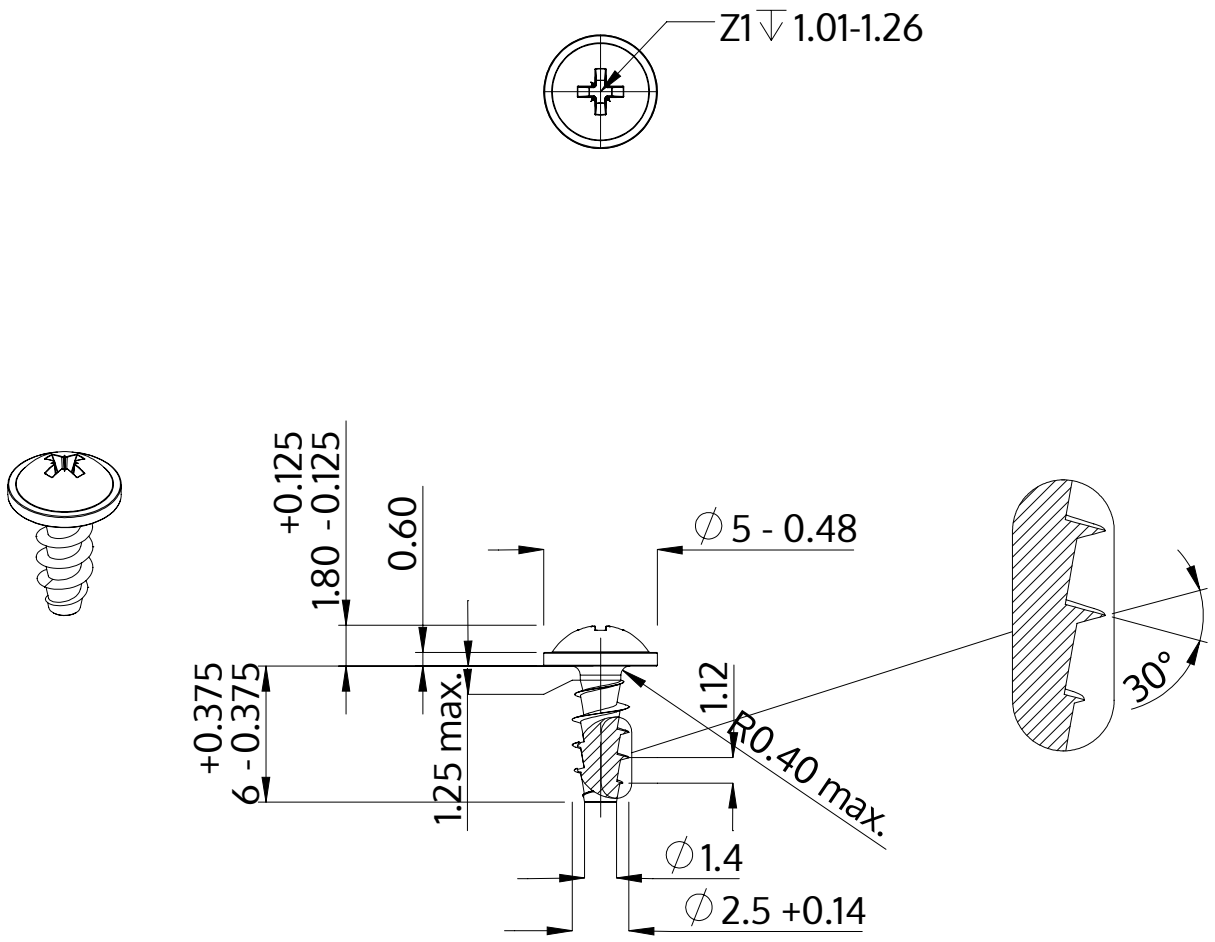

Opis	STP21A 2.5x6.0 - Z1
Materiał	Stal, hartowana
Powierzchnia	Ocynkowana 5-7 µm, temperowana, pasywowana na niebiesko
Waga	0.268 kg / 1000 sztuk

SCREWERK	**STP21A0250060S**	
Rysunek metryczny A4	Skala None:1	2024-04