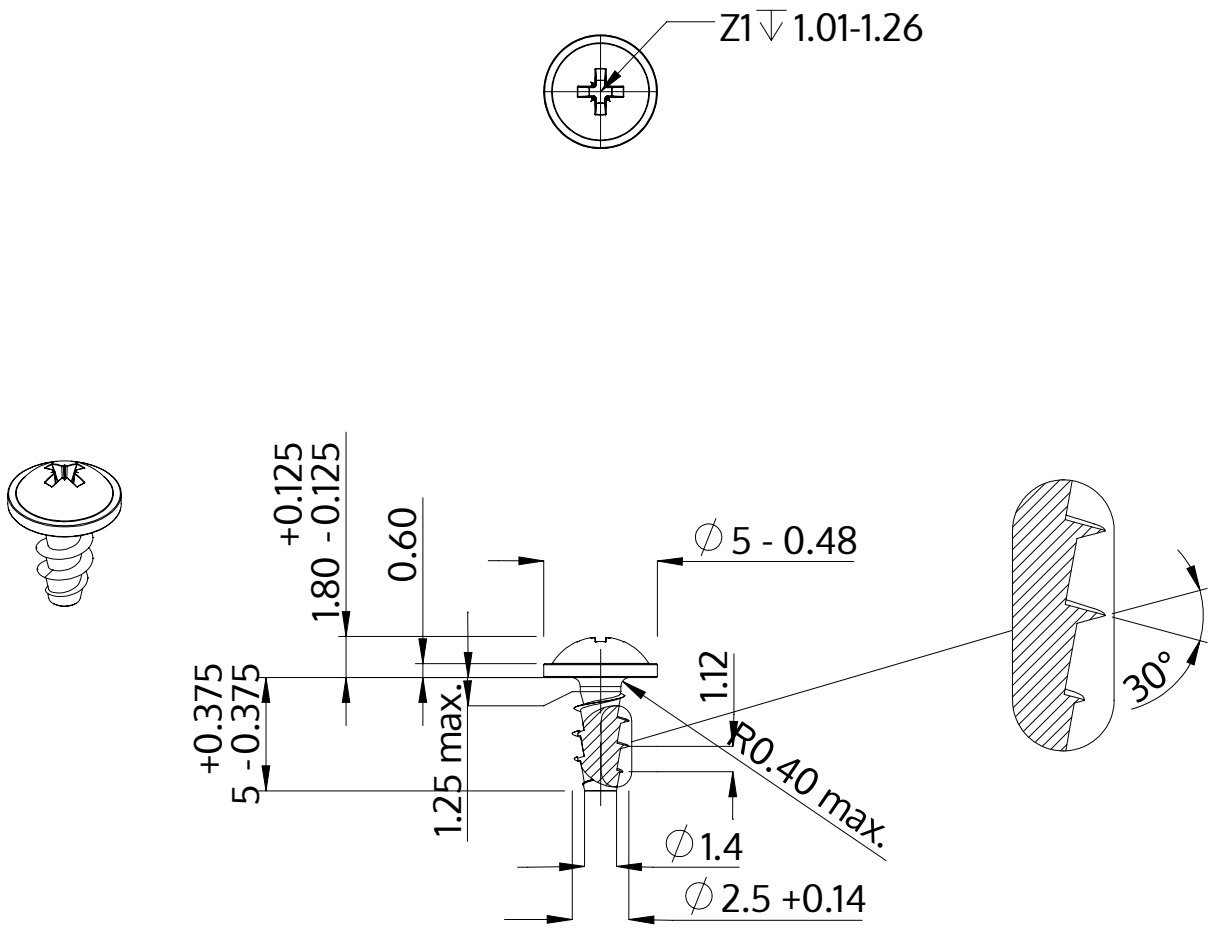

Descriere	STP21A 2.5x5.0 - Z1
Material	oţel inoxidabil A2
Exterior	neacoperit, murat și pasivat
Greutate	0.248 kg / 1000 unități

SCREWERK	**STP21A0250050E**	
Desen metric A4	Scalarea None:1	2024-04