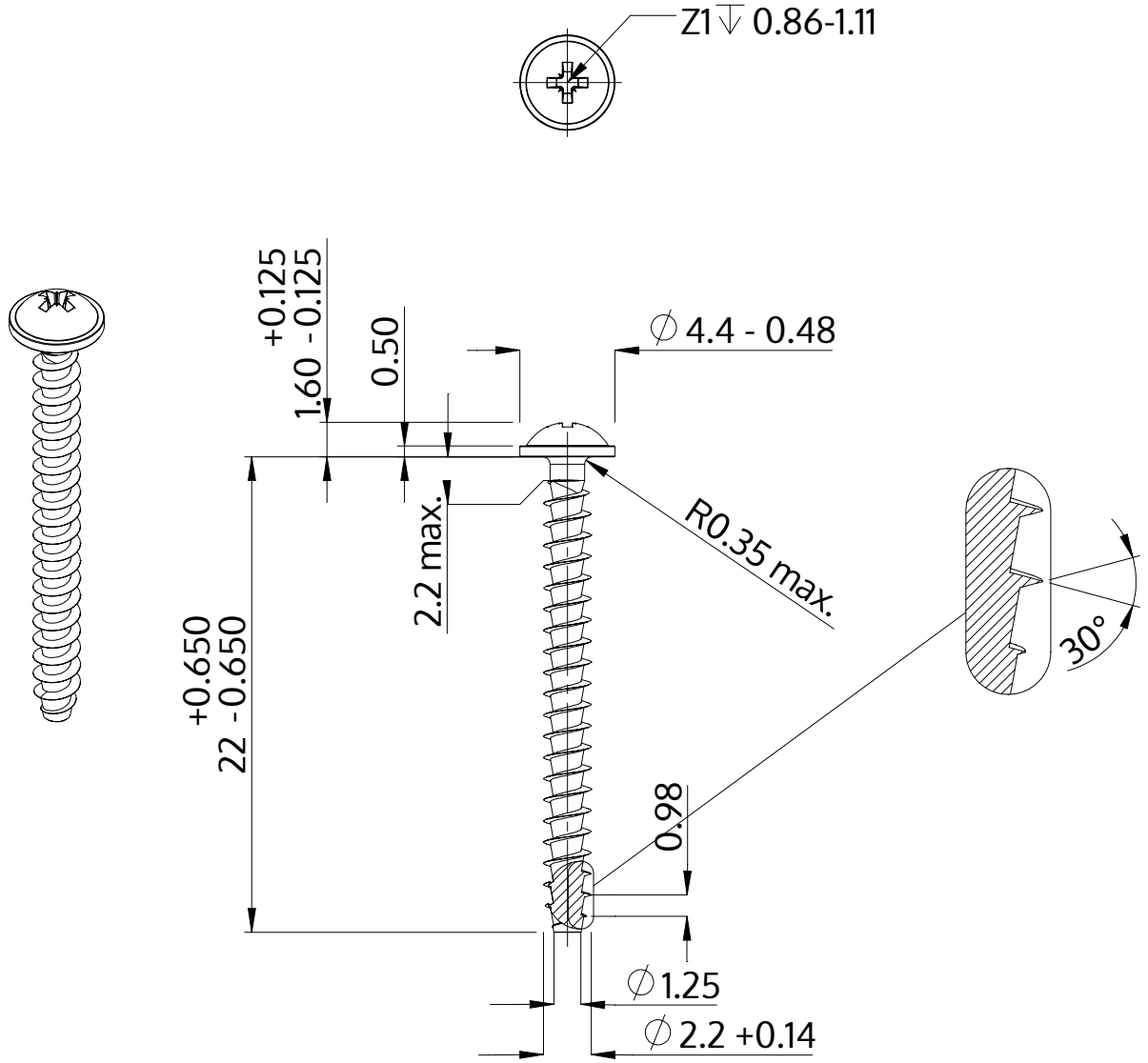

Descriere	STP21A 2.2x22.0 - Z1
Material	oțel, călit
Exterior	zincat 5-7 µm, recopt, pasivat transparent/albastru
Greutate	0.443 kg / 1000 unități

SCREWERK	**STP21A0220220S**	
Desen metric A4	Scalarea 3:1	2024-10