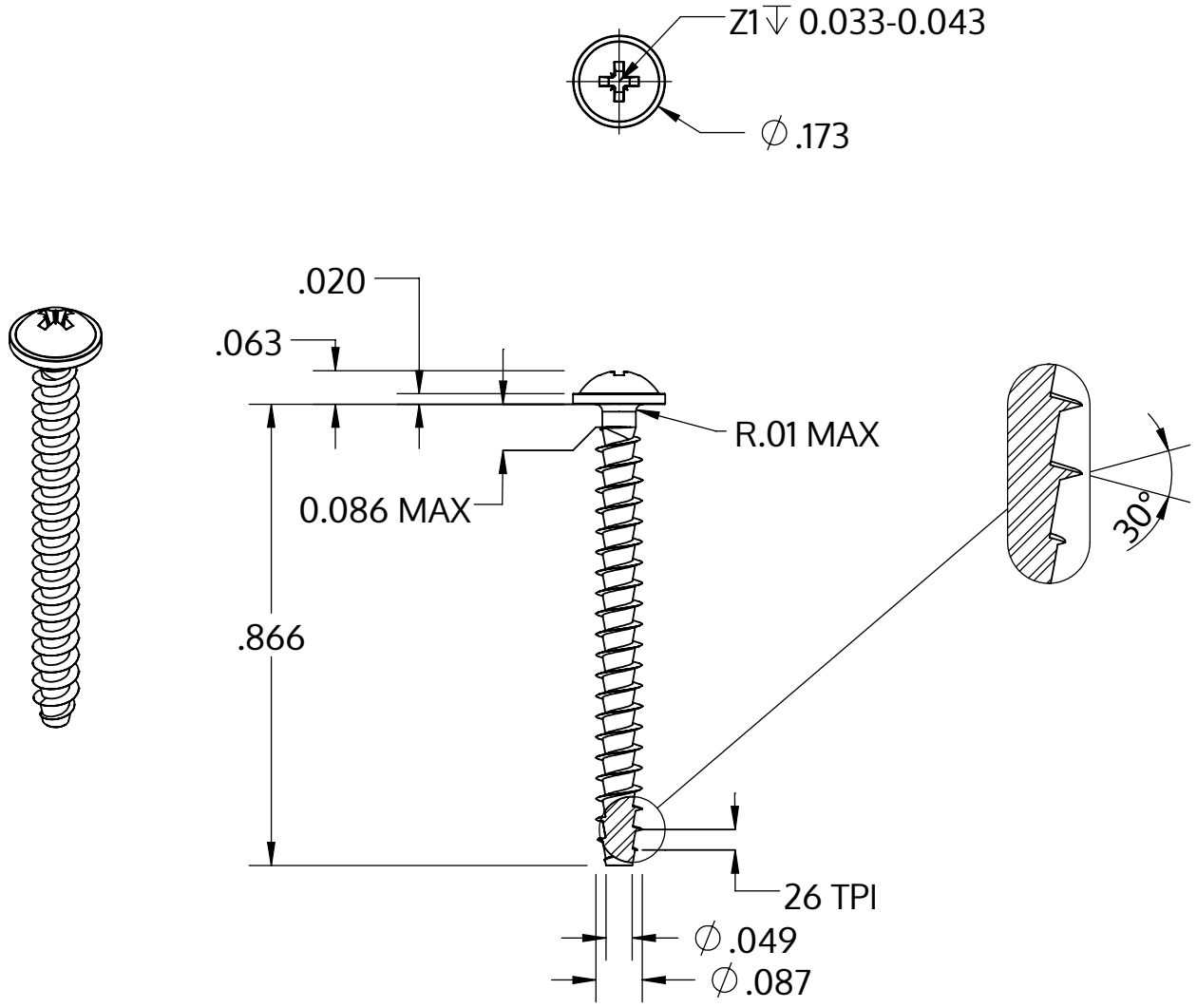

Metric size	M2.2 x 0.98 mm
US size (converted)	#2-26
	Tolerances [inch]
Length	+/- 0.025
Head diameter	+0 / -0.018
Head height	+/- 0.004
Thread diameter	+0.005 / -0

Описание	STP21A 2.2x22.0 - Z1
Материал	неръждаема стомана A2
Повърхност	гланциран, полиран, пасиваран
Тегло	0.443 kg / 1000 Бройка

SCREWERK	**STP21A0220220E**	
_Zoll Zeichnung Größe A	Мащаб 3:1	2024-10