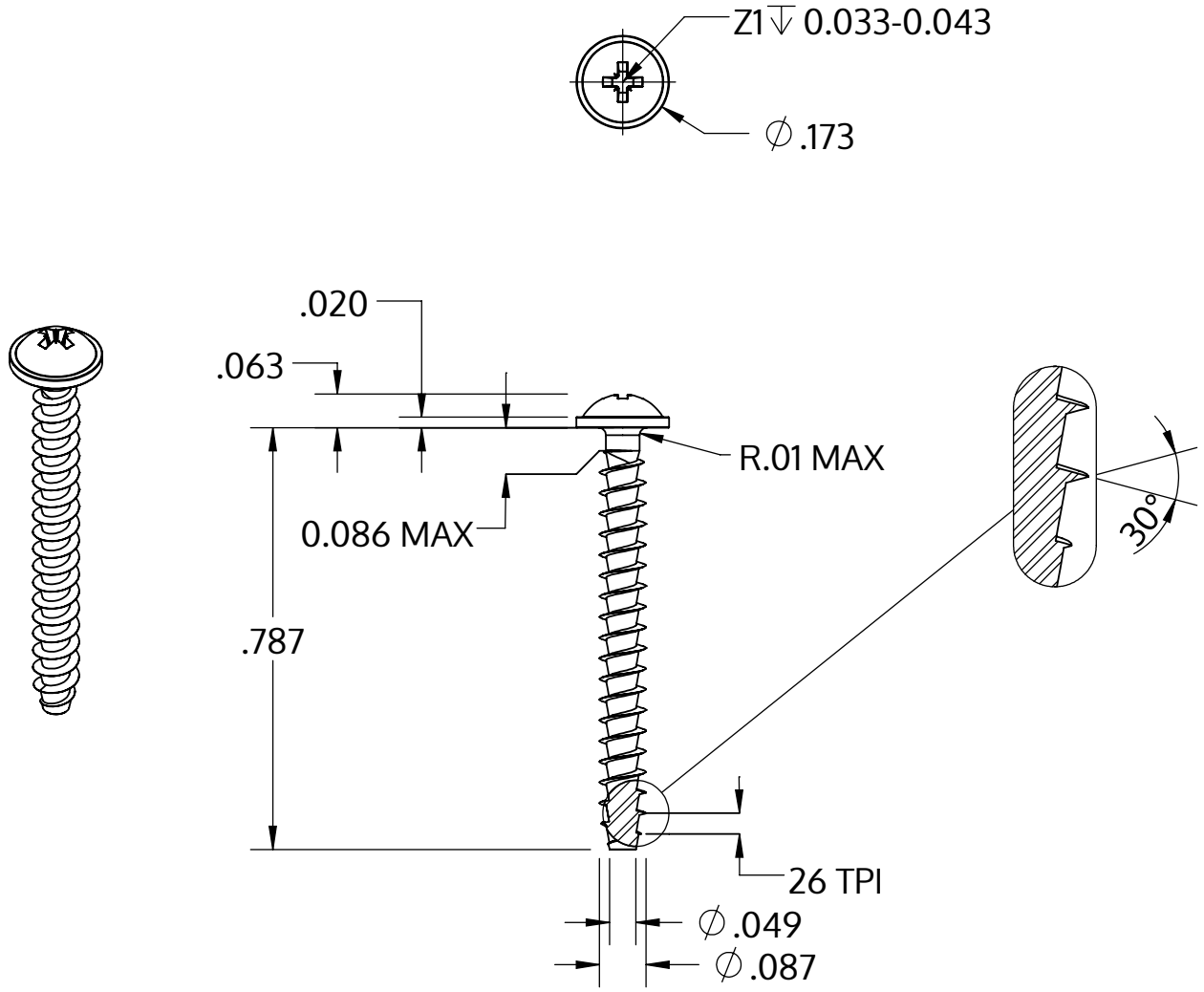


| | |
|---|---|
| Metric size | M2.2 x 0.98 mm |
| US size (converted) | #2-26 |
| | Tolerances [inch] |
| Length | +/- 0.025 |
| Head diameter | +0 / -0.018 |
| Head height | +/- 0.004 |
| Thread diameter | +0.005 / -0 |

| | |
|---|---|
| Описание | STP21A 2.2x20.0 - Z1 |
| Материал | сталь, упрочненная |
| Поверхность | Оцинковка 5-7µm, термообработка,синий / прозрачный пассивация |
| Вес | 0.412 kg / 1000 Штука |

| | | |
|---|---|---|
| SCREWERK | **STP21A0220200S** | |
| _Zoll Zeichnung Größe A | Шкала 3:1 | 2024-10 |