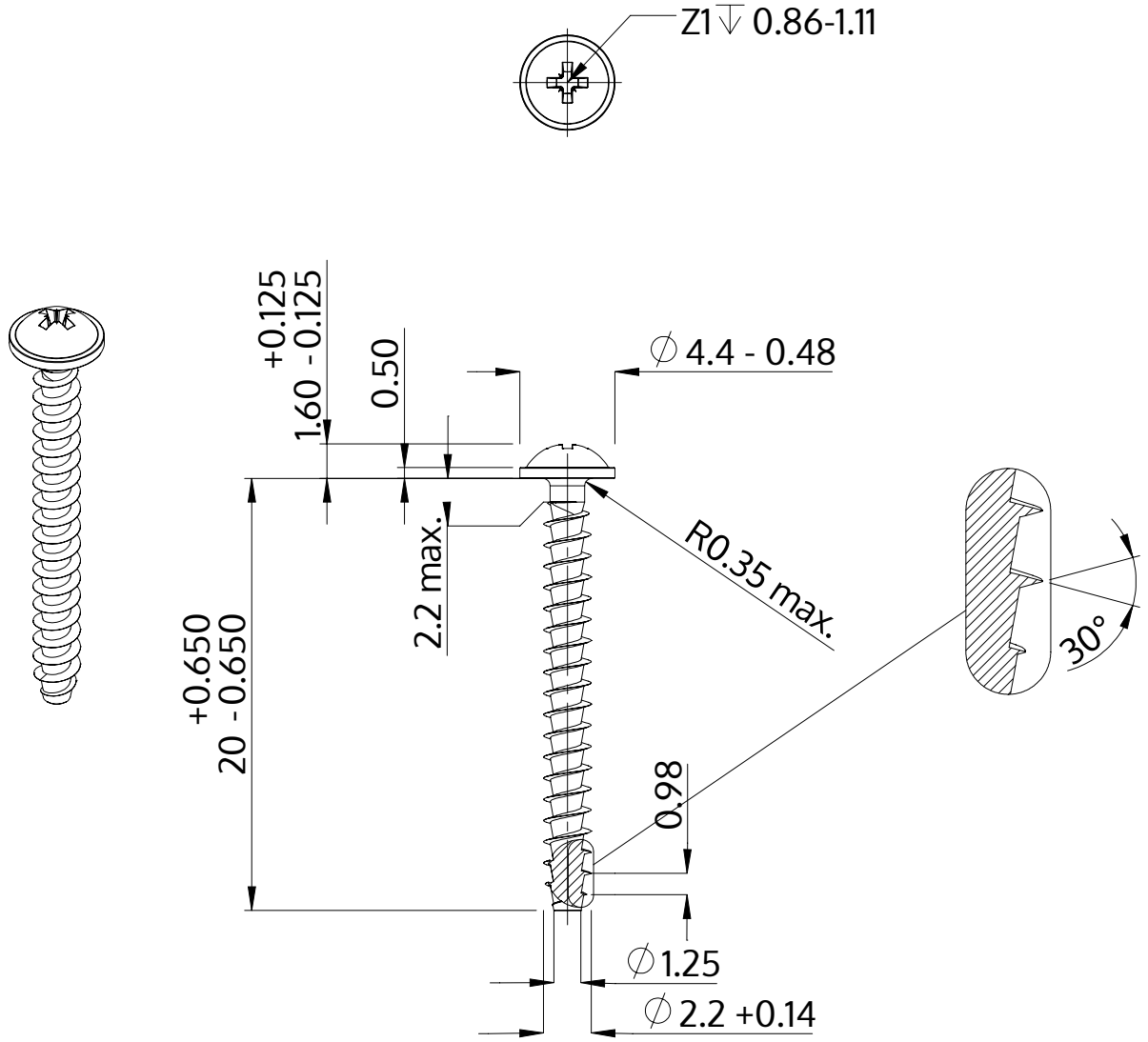

Descrizione	STP21A 2.2x20.0 - Z1
Materiale	acciaio inossidabile A2
Superficie	bianco-decapato e passivato
Peso	0.412 kg / 1000 pezzi

SCREWERK	**STP21A0220200E**	
Disegno metrico A4	Scala None:1	2024-04