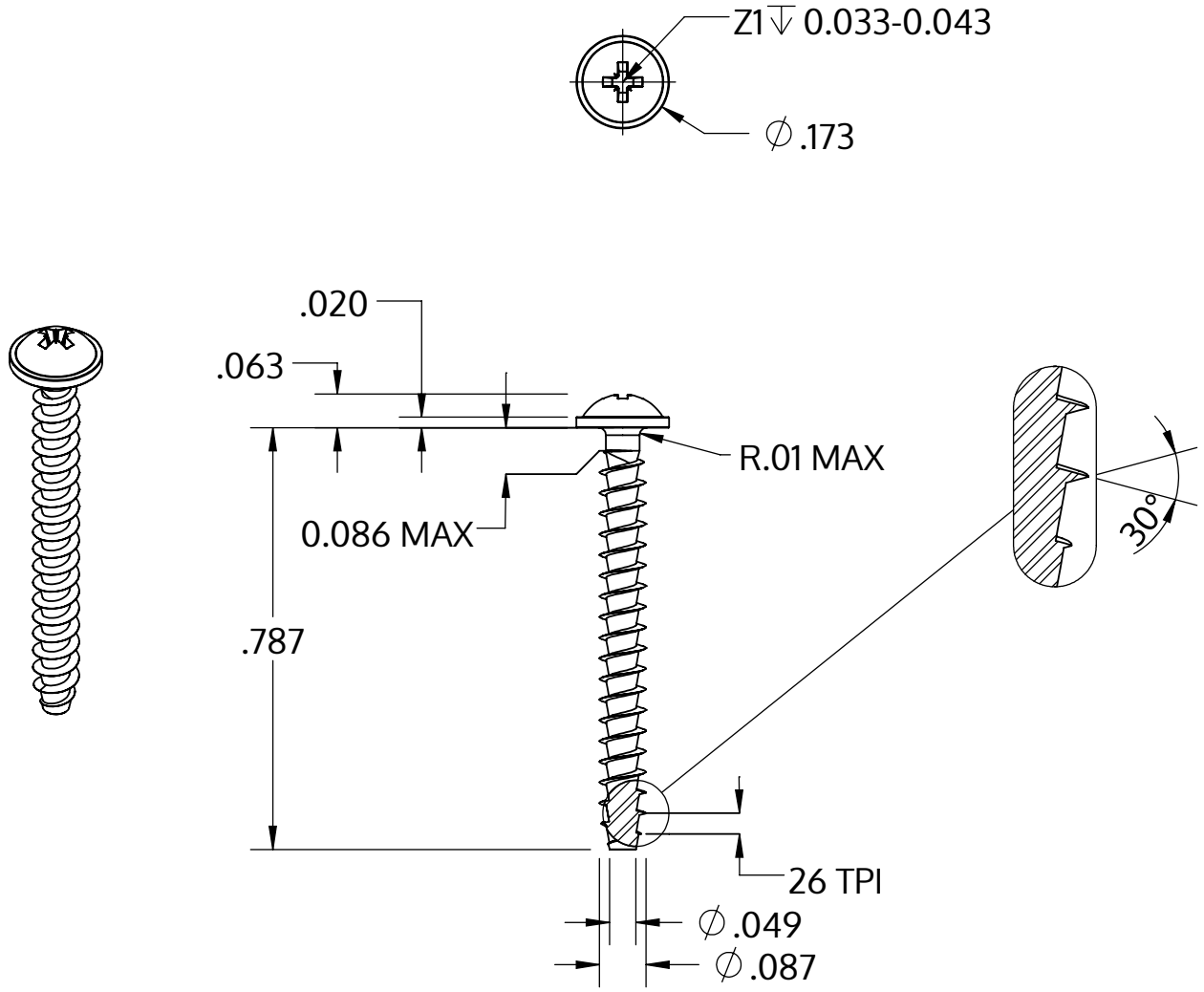

Metric size	M2.2 x 0.98 mm
US size (converted)	#2-26
	Tolerances [inch]
Length	+/- 0.025
Head diameter	+0 / -0.018
Head height	+/- 0.004
Thread diameter	+0.005 / -0

Beschreibung	STP21A 2.2x20.0 - Z1
Werkstoff	Edelstahl A2
Oberfläche	blank, gebeizt und passiviert
Gewicht	0.412 kg / 1000 Stück

SCREWERK	**STP21A0220200E**	
Zoll Zeichnung Größe A	Skalierung 3:1	2024-10