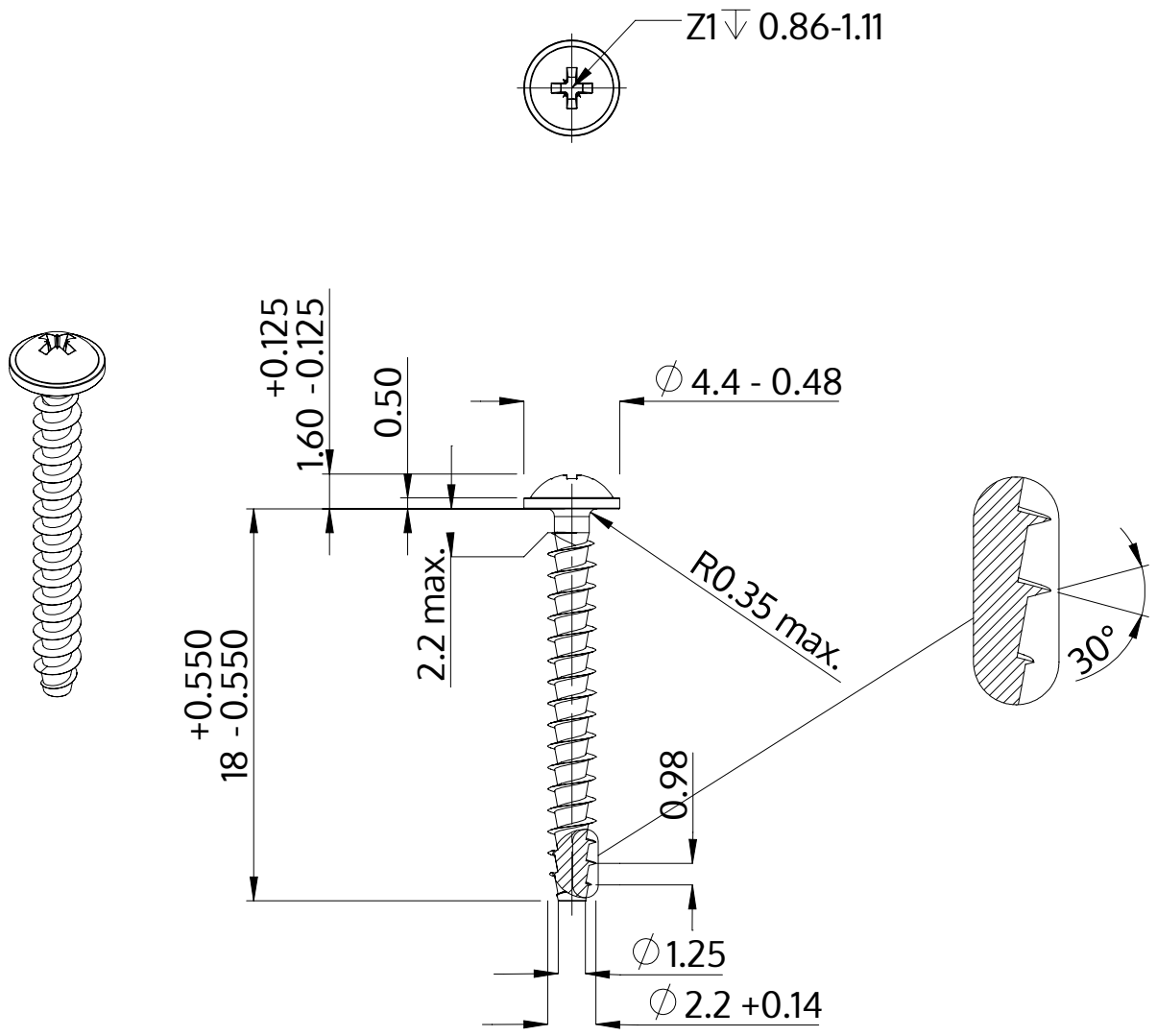

Descrição	STP21A 2.2x18.0 - Z1
Material	inox A2
Superfície	Decapado e passivado
Peso	0.380 kg / 1000 peças

SCREWERK	**STP21A0220180E**	
Desenho Métrico A4	Escala None:1	2024-04