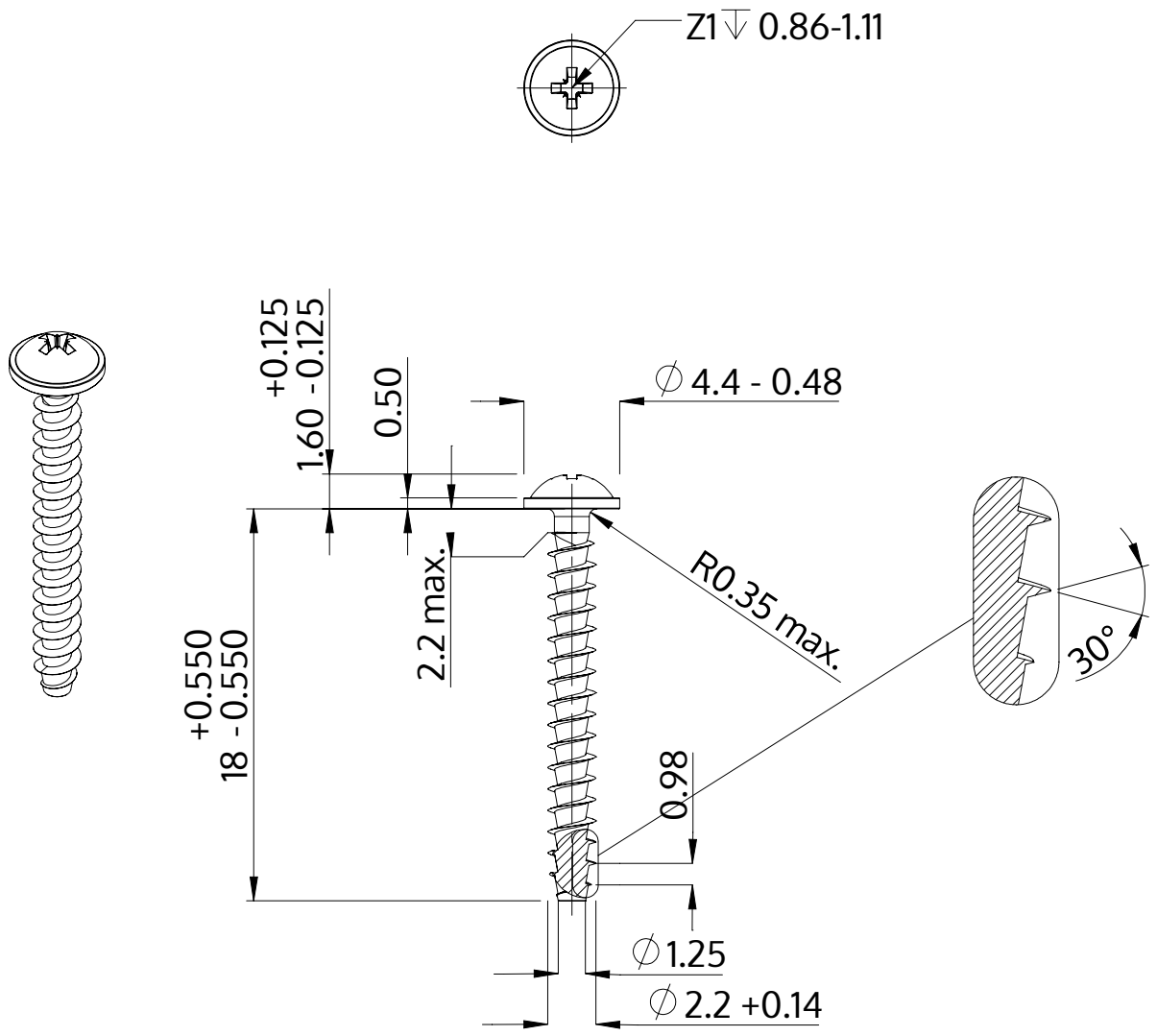

Beschrijving	STP21A 2.2x18.0 - Z1
Materiaal	roestvrij staal A2
Oppervlak	blank, geetst en gepassieveerd
Gewicht	0.380 kg / 1000 stuk

SCREWERK	**STP21A0220180E**	
Metrische tekening A4	Schaal 3:1	2024-10