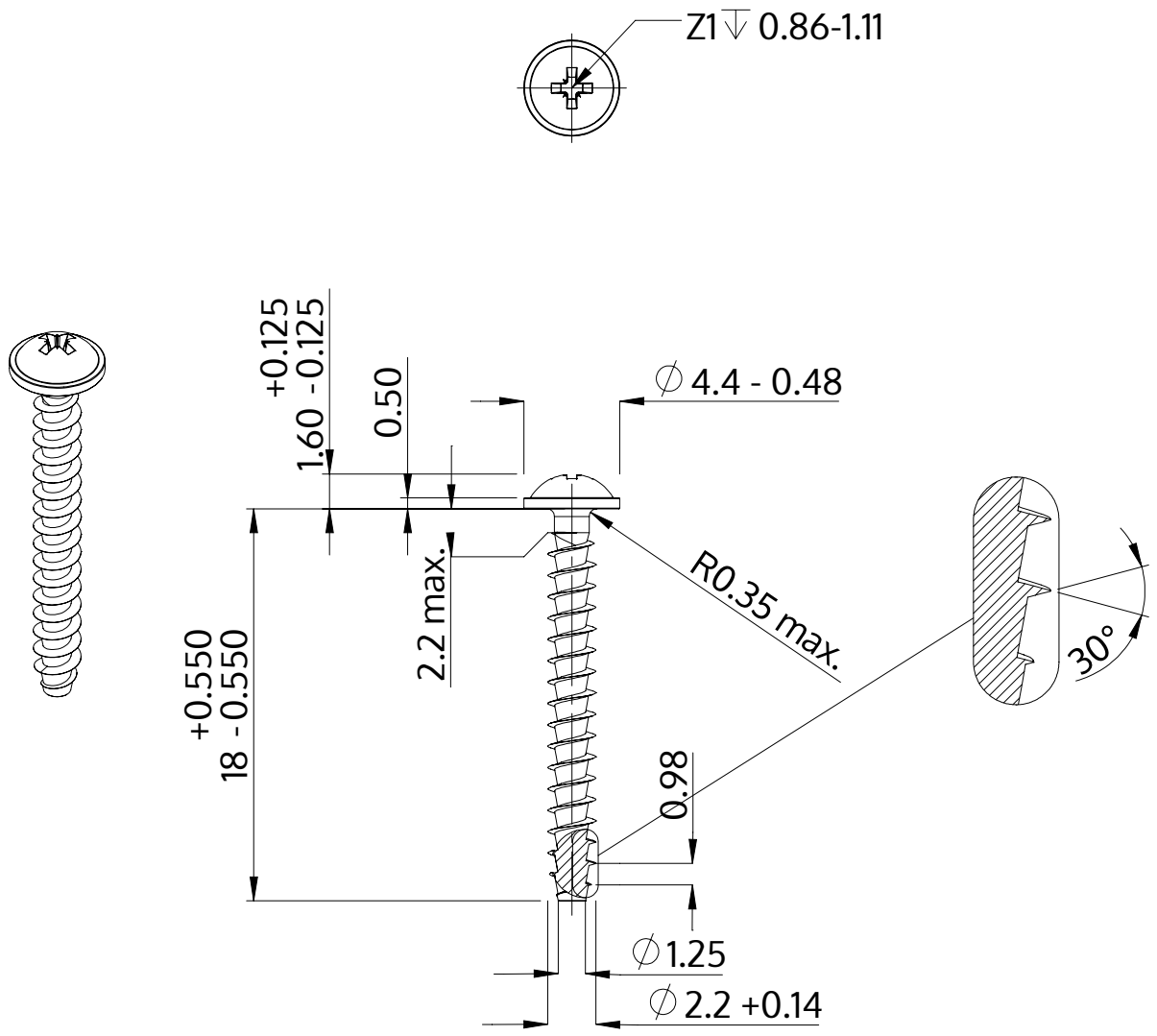

Description	STP21A 2.2x18.0 - Z1
Matière	acier inoxydable A2
Surface	brillant décapé et passivé
Poids	0.380 kg / 1000 Unité

SCREWERK	**STP21A0220180E**	
Dessin métrique A4	Redimensionner None:1	2024-04