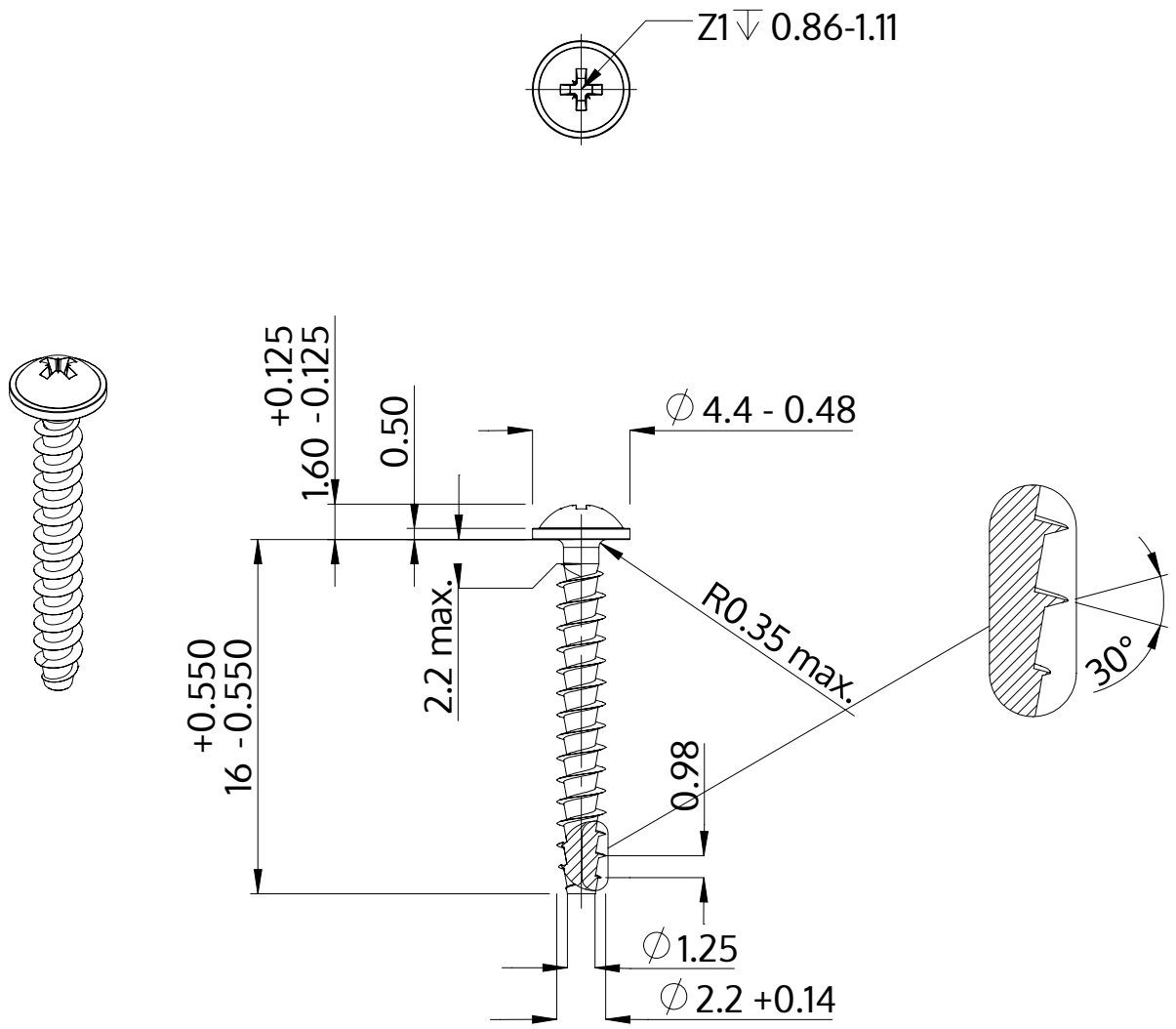

Descripción	STP21A 2.2x16.0 - Z1
Material	Acero Inoxidable A2
Superficie	Laminado brillante, barnizado y pasivado
Peso	0.348 kg / 1000 Piezas

SCREWERK	**STP21A0220160E**	
Diseño métrico	Escalada 3:1	2024-10