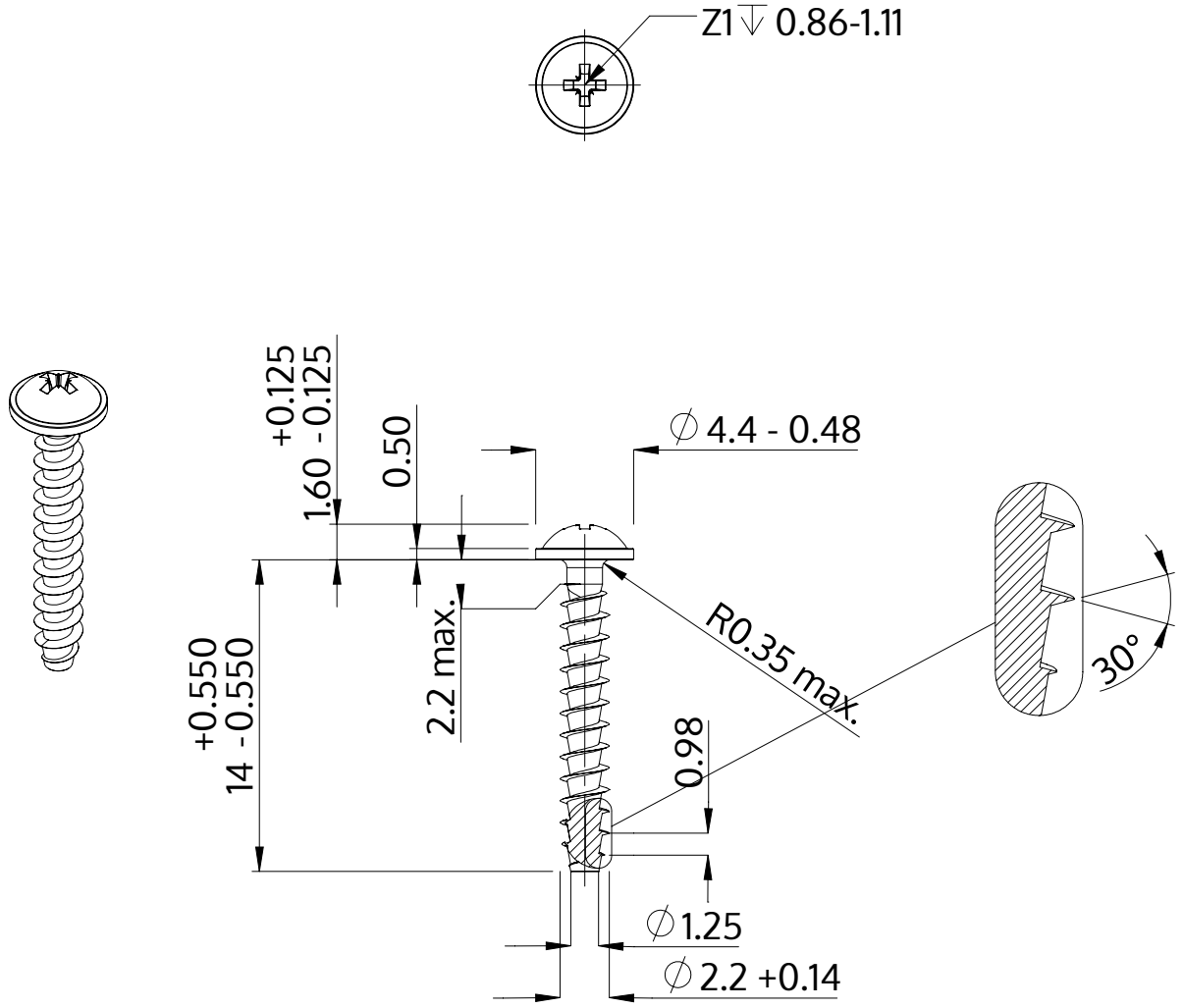


| | |
|---|---|
| Описание | STP21A 2.2x14.0 - Z1 |
| Материал | Нержавеющая сталь A2 |
| Поверхность | Светлый отжиг и пассивация |
| Вес | 0.316 kg / 1000 Штука |

| | | |
|---|---|---|
| SCREWERK | **STP21A0220140E** | |
| Метрический чертеж A4 | Шкала None:1 | 2024-04 |