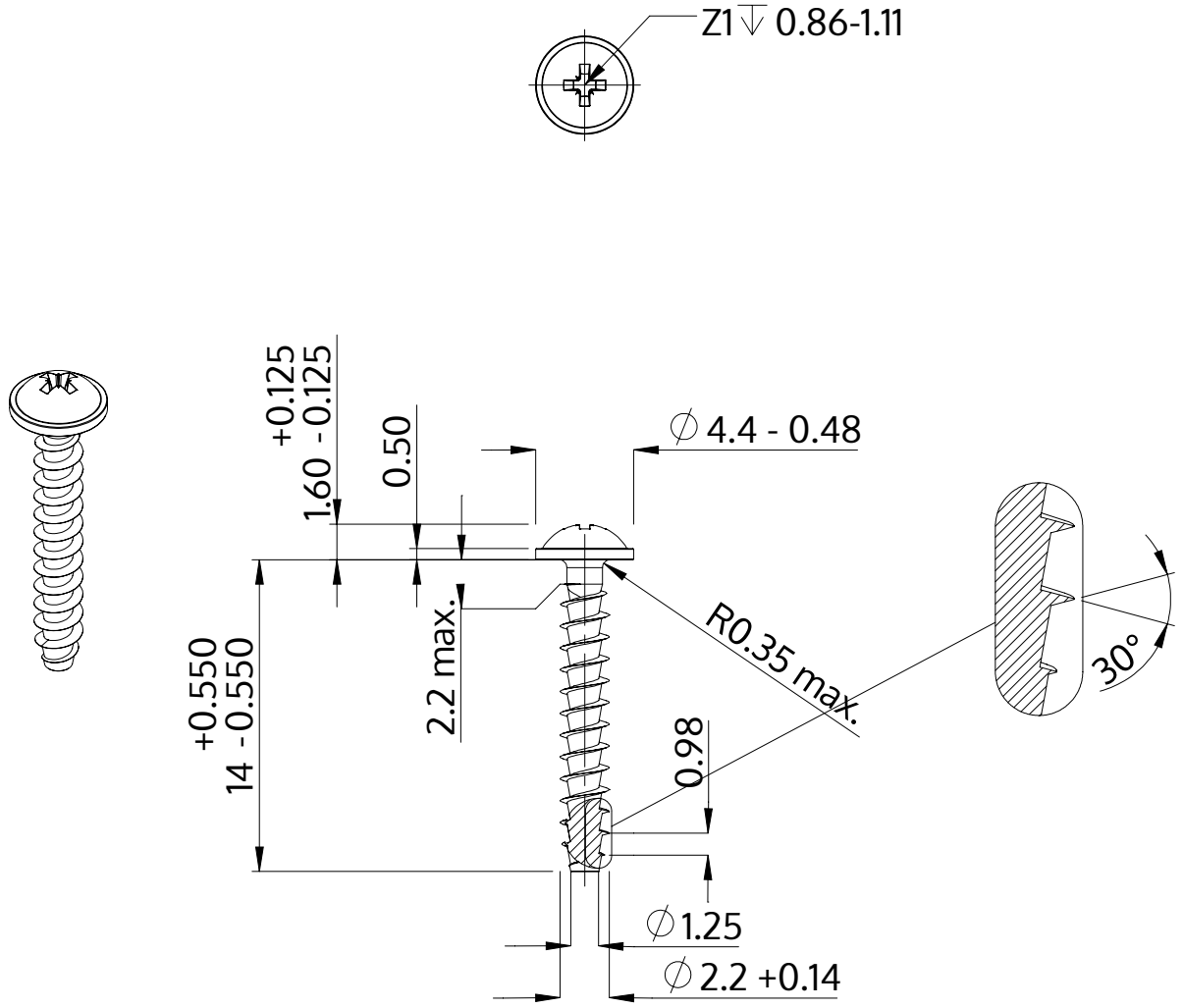

Beskrivelse	STP21A 2.2x14.0 - Z1
Materiale	Ædelstål A2
Overflade	blank, bejdset og passiveret
Vægt	0.316 kg / 1000 stykke

SCREWERK	**STP21A0220140E**	
Metrisk tegning A4	Skalering 3:1	2024-10