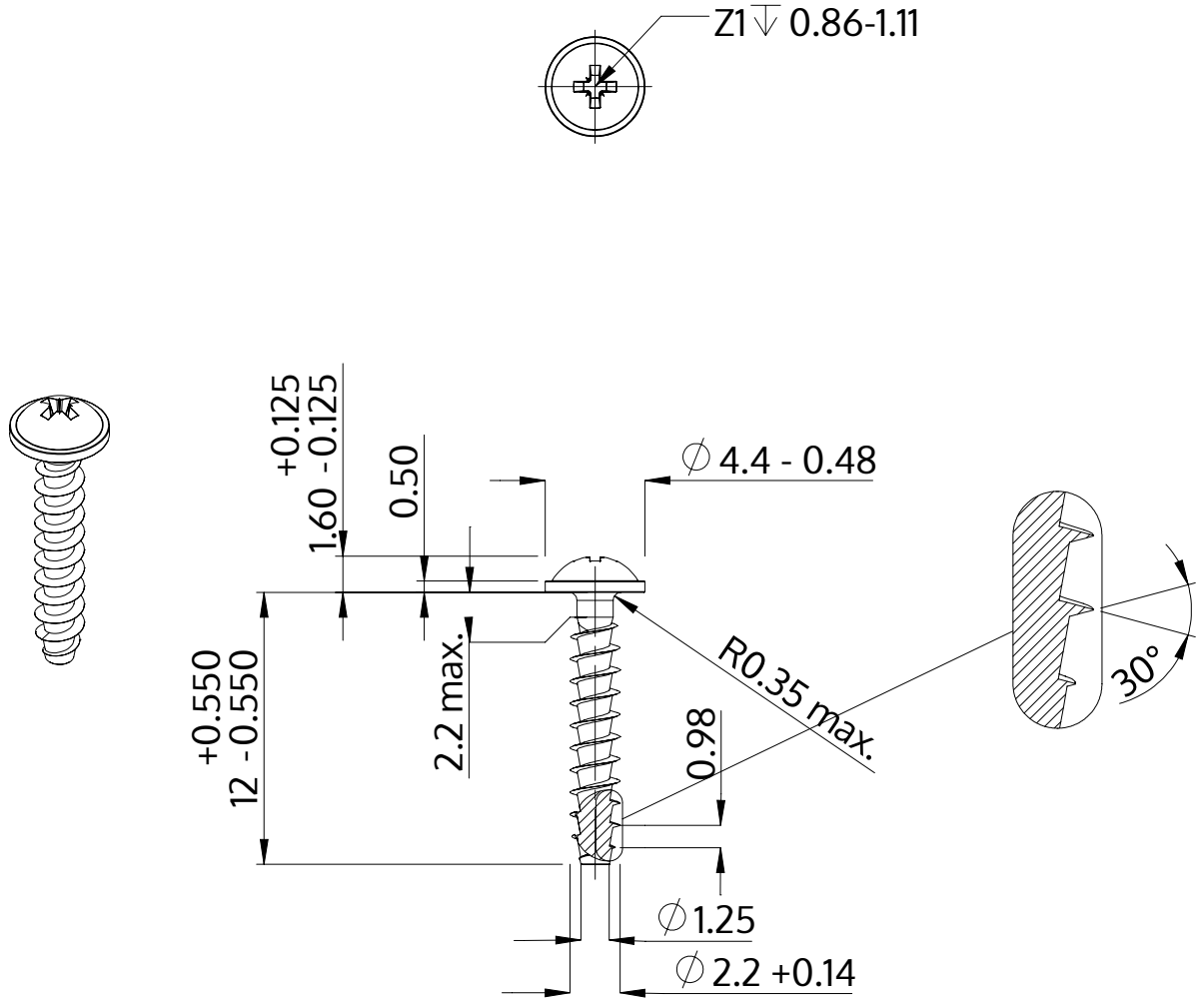

Açıklaması	STP21A 2.2x12.0 - Z1
Malzeme	Çelik, sertleştirilmiş
Kaplama	galvanizli 5-7 µm, temperliö mavi / şeffaf pasifleştirilmiştir
Ağırlık	0.284 kg / 1000 Adet

SCREWERK	**STP21A0220120S**	
Metrik çizim A4	Ölçeklendirme 3:1	2024-10