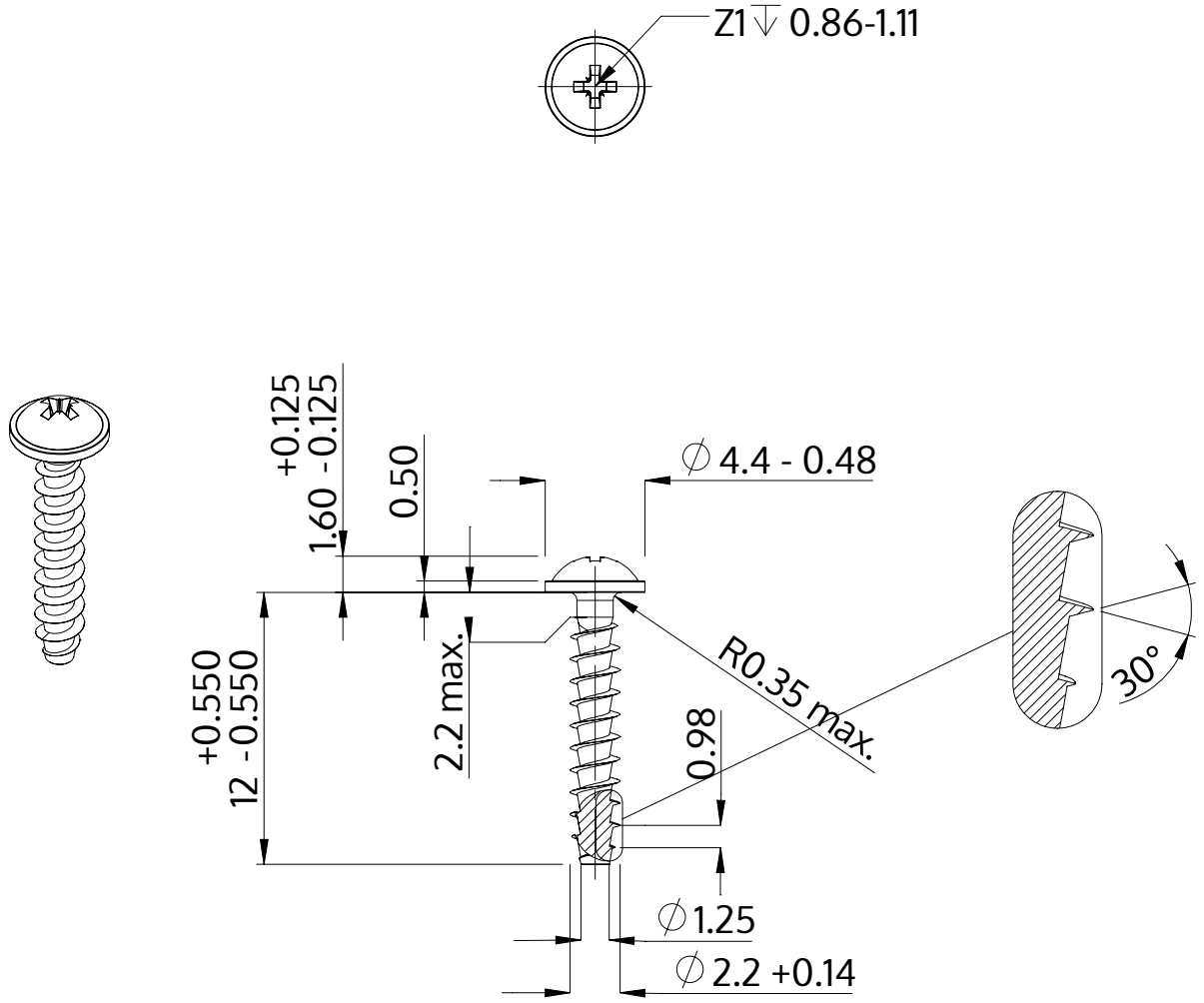

Descripción	STP21A 2.2x12.0 - Z1
Material	Acero, endurecido
Superficie	galvanizado 5-7 micras, recocido, azul / pasivado transparente
Peso	0.284 kg / 1000 Piezas

SCREWERK	**STP21A0220120S**	
Diseño métrico	Escalada 3:1	2024-10