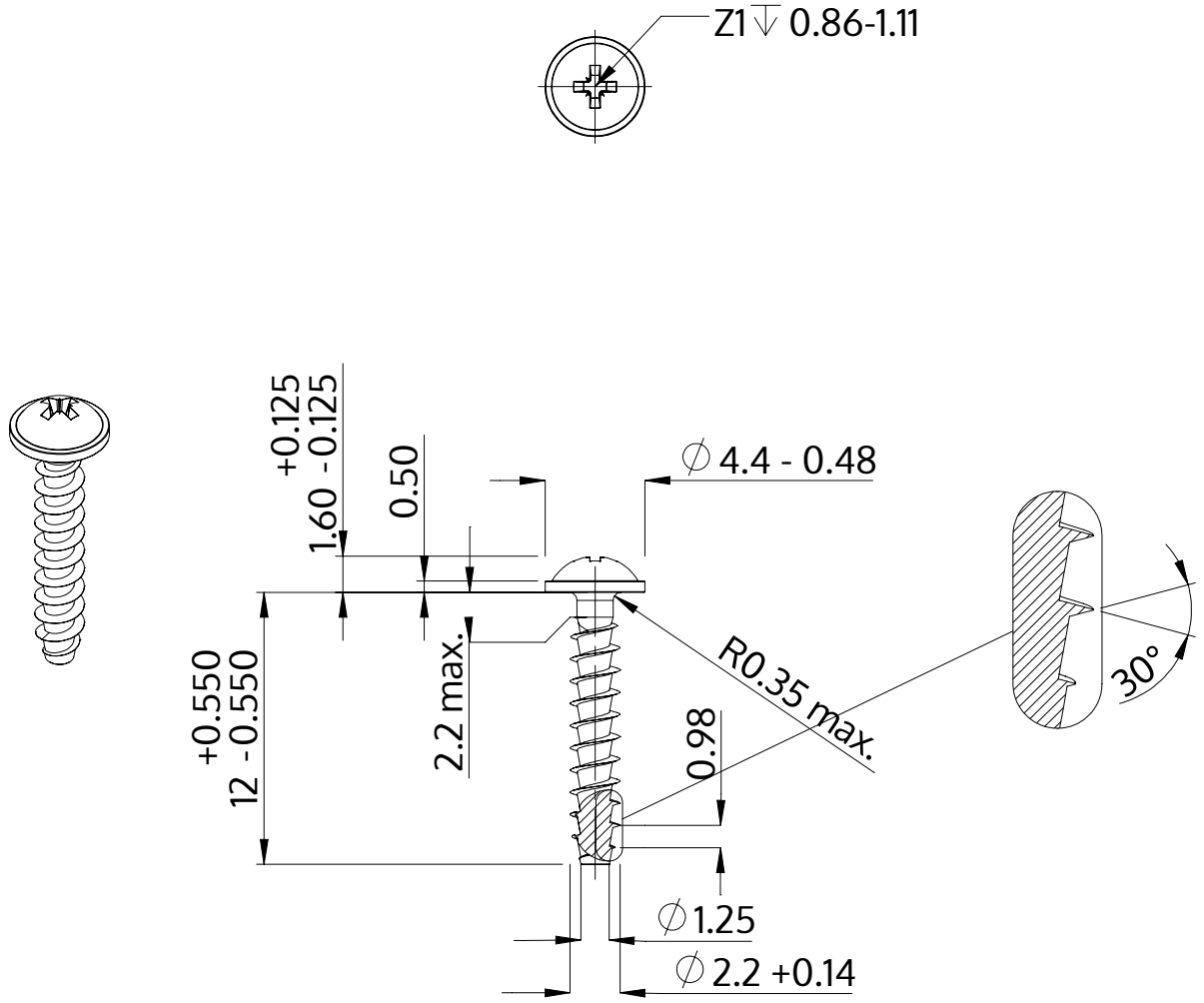

Описание	STP21A 2.2x12.0 - Z1
Материал	Нержавеющая сталь A2
Поверхность	Светлый отжиг и пассивация
Вес	0.284 kg / 1000 Штука

SCREWERK	**STP21A0220120E**	
Метрический чертеж A4	Шкала None:1	2024-04