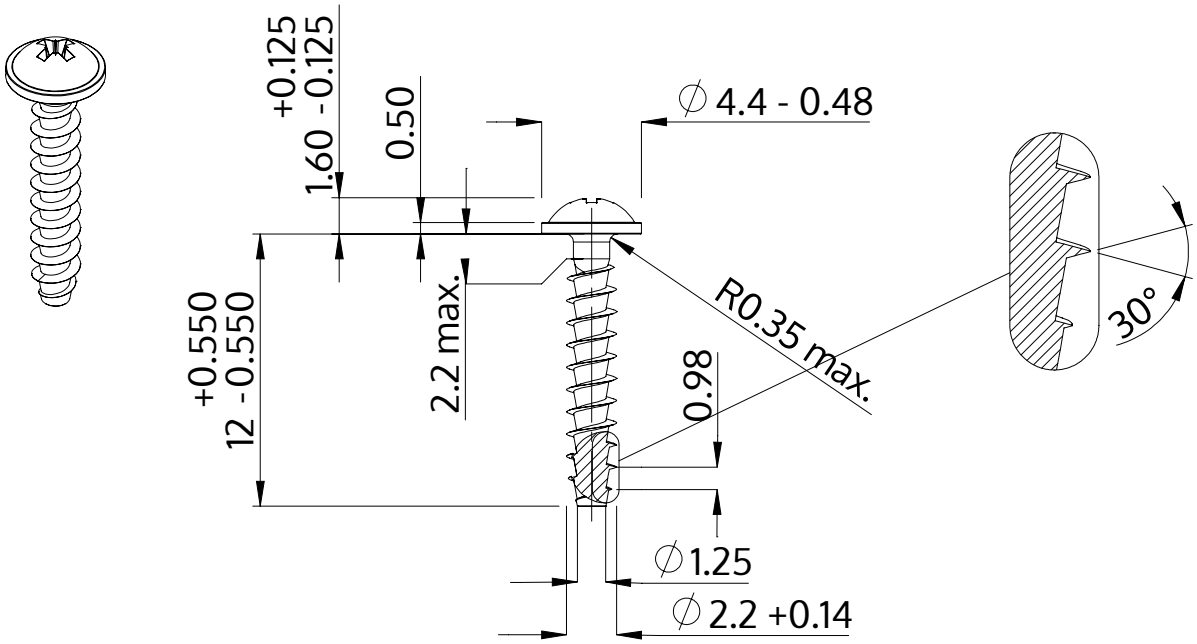

Descrição	STP21A 2.2x12.0 - Z1
Material	inox A2
Superfície	Decapado e passivado
Peso	0.284 kg / 1000 peças

SCREWERK	**STP21A0220120E**	
Desenho Métrico A4	Escala 3:1	2024-10