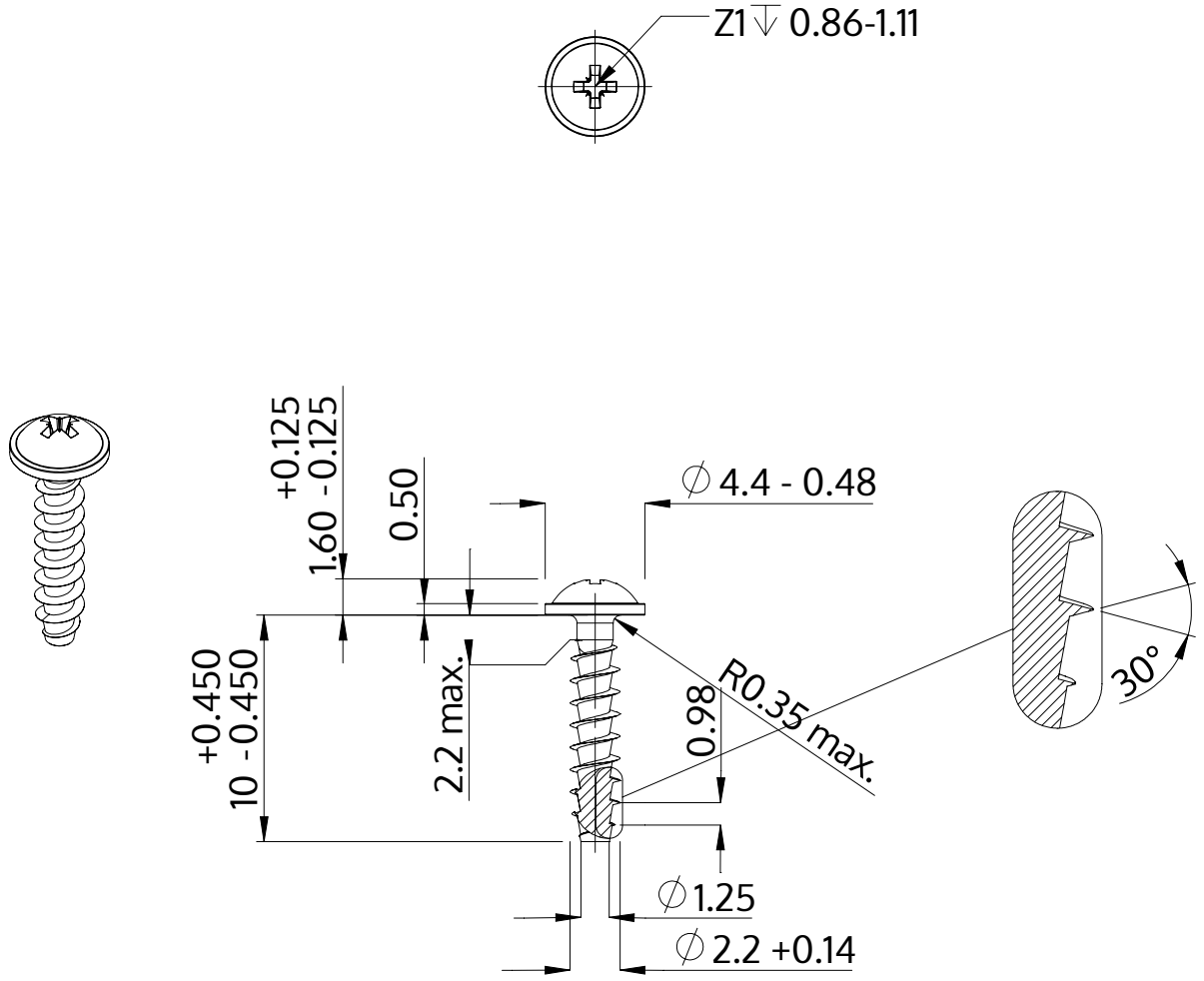

Descrição	STP21A 2.2x10.0 - Z1
Material	aço, endurecido
Superfície	zincado 5-7 µm, galvanizado, azul / passivado transparente
Peso	0.253 kg / 1000 peças

SCREWERK	**STP21A0220100S**	
Desenho Métrico A4	Escala 3:1	2024-10