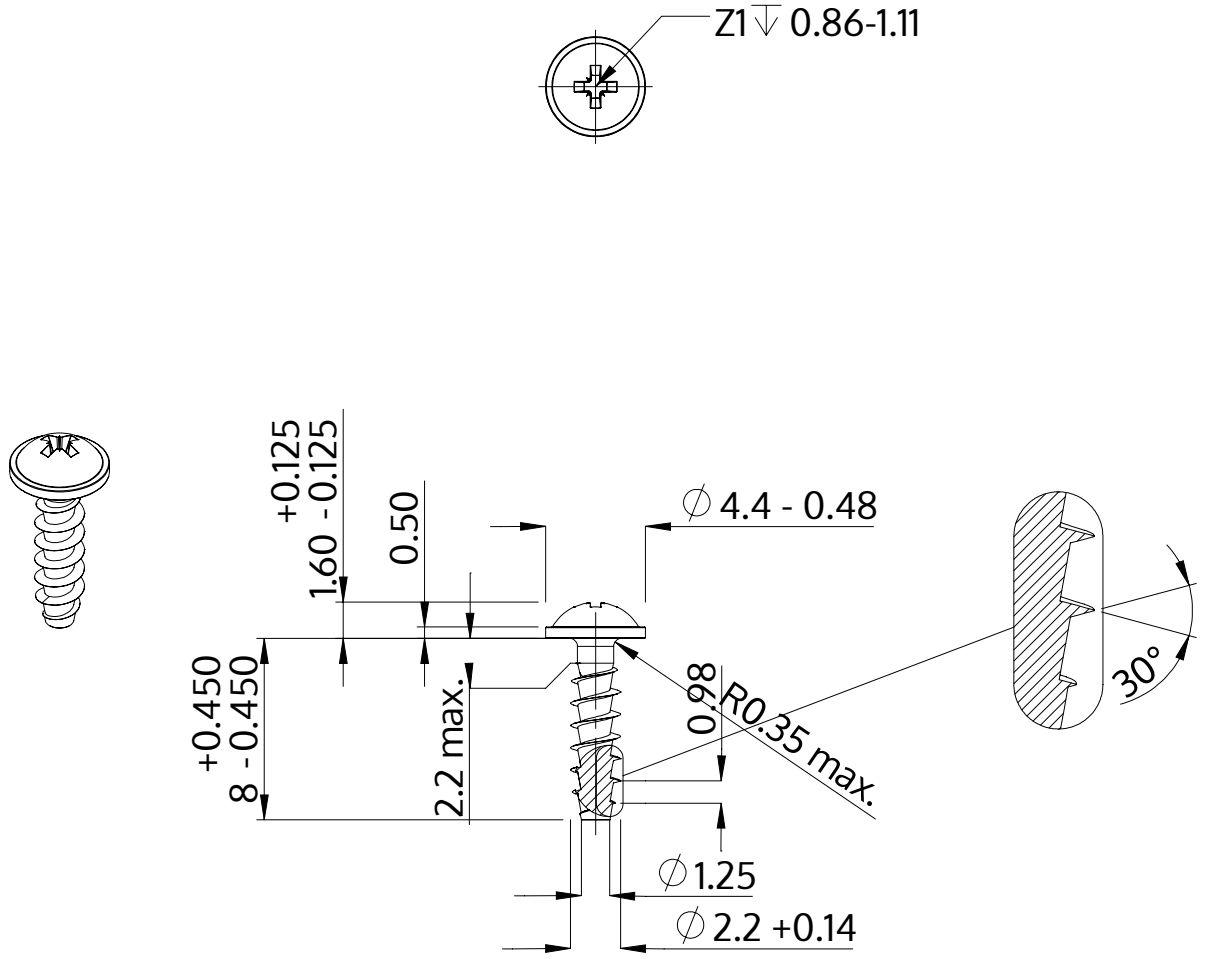

Описание	STP21A 2.2x8.0 - Z1
Материал	Нержавеющая сталь A2
Поверхность	Светлый отжиг и пассивация
Вес	0.221 kg / 1000 Штука

SCREWERK	**STP21A0220080E**	
Метрический чертеж A4	Шкала 3:1	2024-10