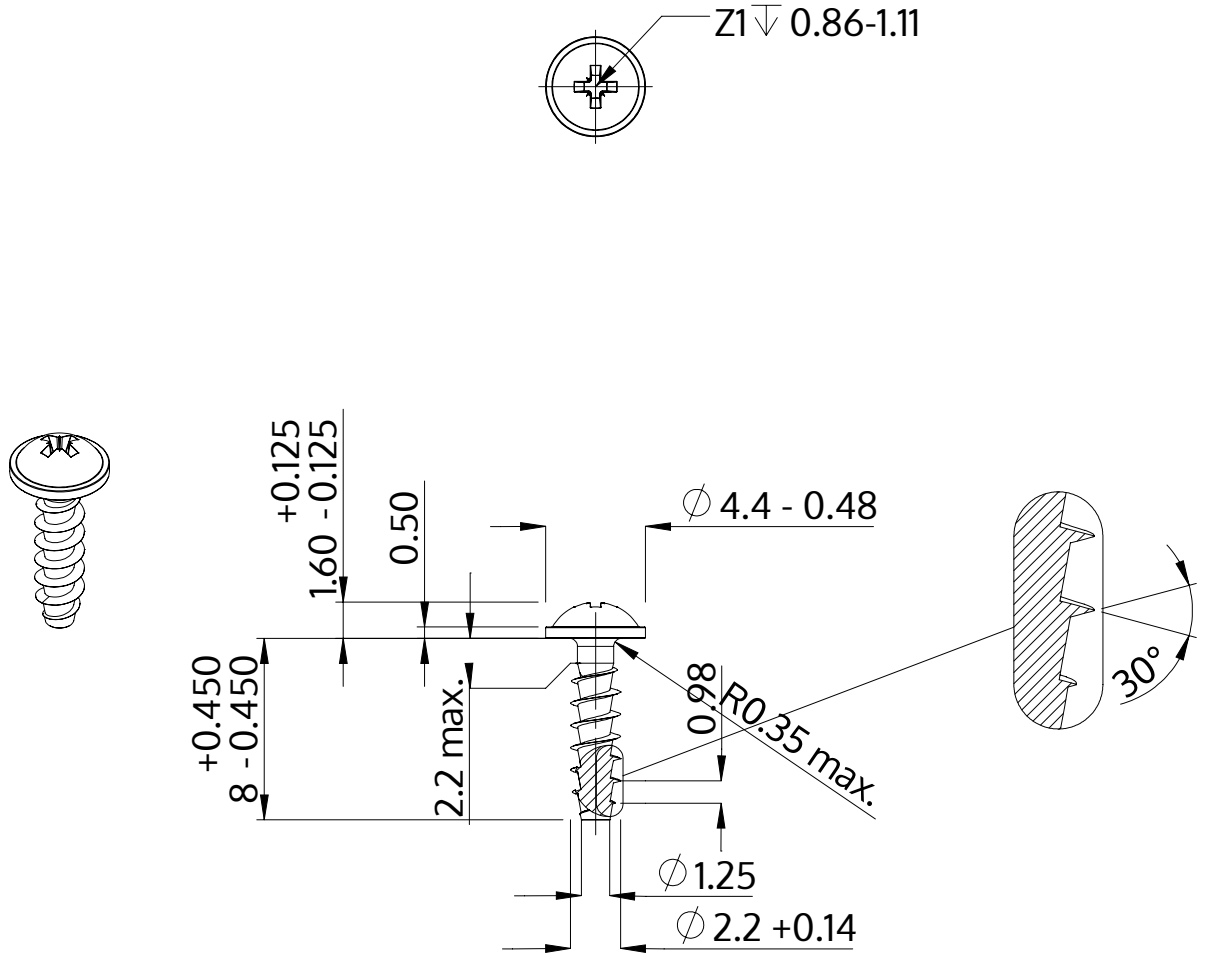

Descripción	STP21A 2.2x8.0 - Z1
Material	Acero Inoxidable A2
Superficie	Laminado brillante, barnizado y pasivado
Peso	0.221 kg / 1000 Piezas

SCREWERK	**STP21A0220080E**	
Diseño métrico	Escalada 3:1	2024-10