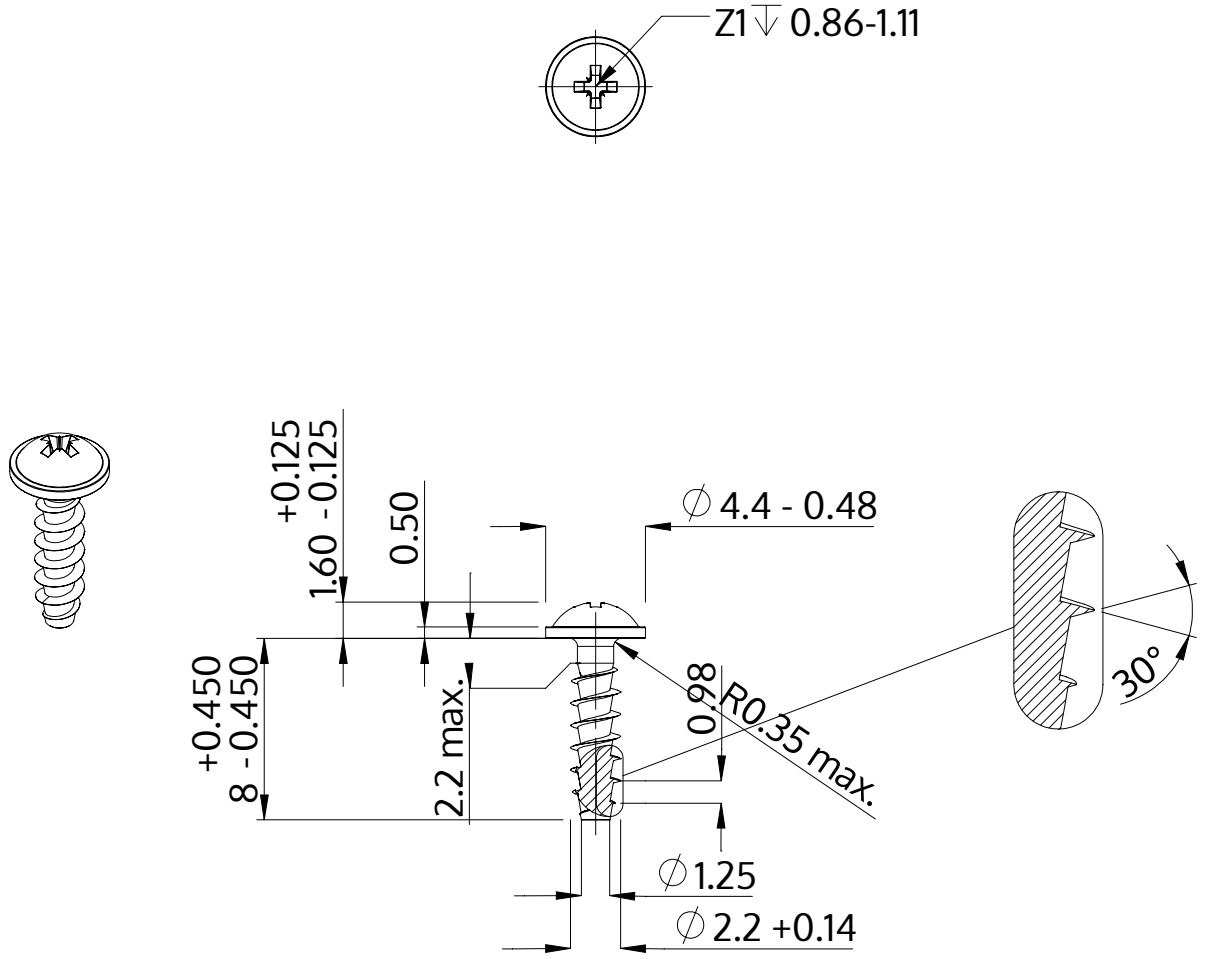

Beschreibung	STP21A 2.2x8.0 - Z1
Werkstoff	Edelstahl A2
Oberfläche	blank, gebeizt und passiviert
Gewicht	0.221 kg / 1000 Stück

SCREWERK	**STP21A0220080E**	
Metrische Zeichnung A4	Skalierung 3:1	2024-10