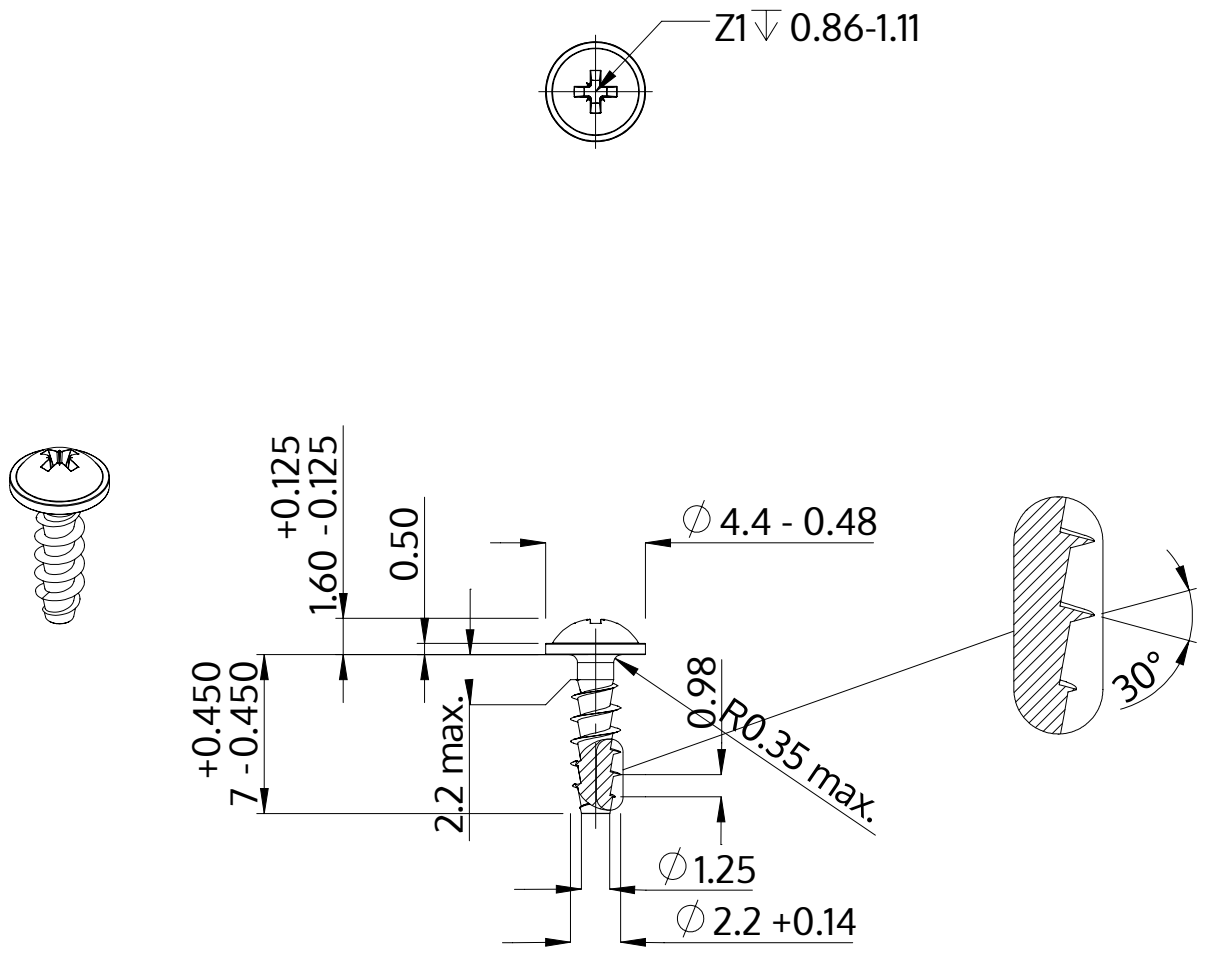

Opis	STP21A 2.2x7.0 - Z1
Materiał	Stal, hartowana
Powierzchnia	Ocynkowana 5-7 µm, temperowana, pasywowana na niebiesko
Waga	0.205 kg / 1000 sztuk

SCREWERK	**STP21A0220070S**	
Rysunek metryczny A4	Skala 3:1	2024-10