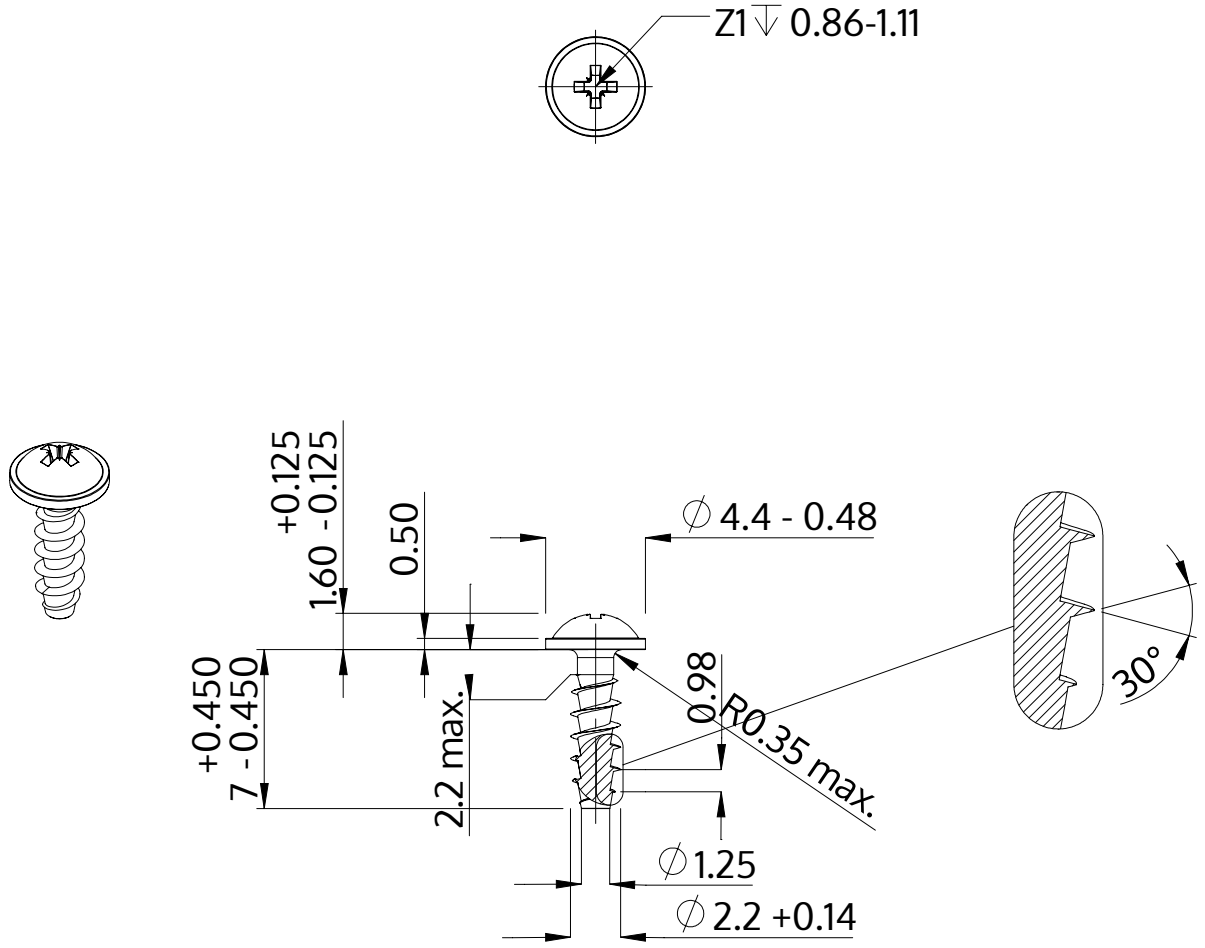

Описание	STP21A 2.2x7.0 - Z1
Материал	неръждаема стомана A2
Повърхност	гланциран, полиран, пасиваран
Тегло	0.205 kg / 1000 Бройка

SCREWERK	**STP21A0220070E**	
Метричен дизайн A4	Мащаб 3:1	2024-10