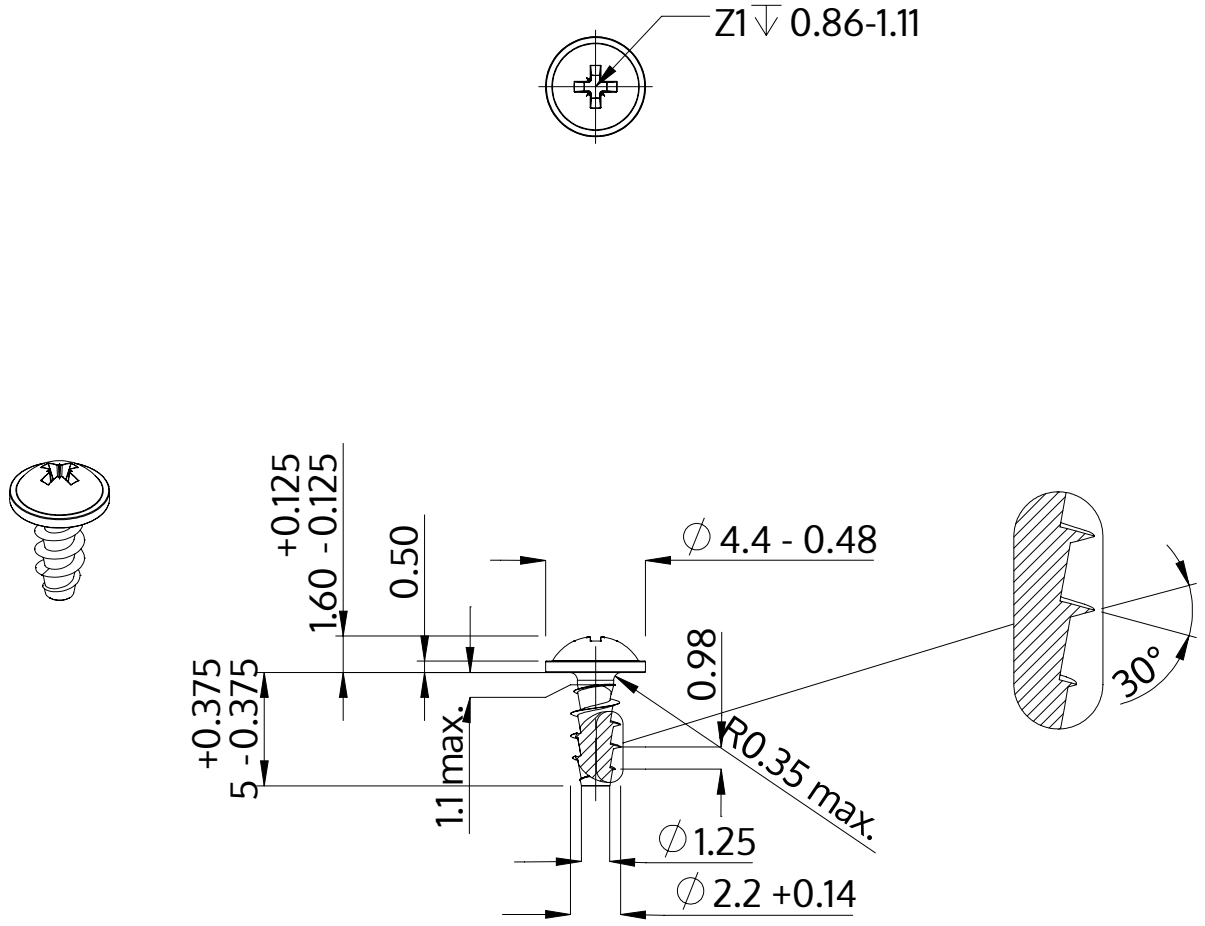

Beskrivning	STP21A 2.2x5.0 - Z1
Material	stål, härdat
Yta	förzinkad 5-7 µm, härdad, blå/transparent passiviserad
Vikt	0.173 kg / 1000 styck

SCREWERK	**STP21A0220050S**	
Metrisk skiss A4	Skala None:1	2024-04