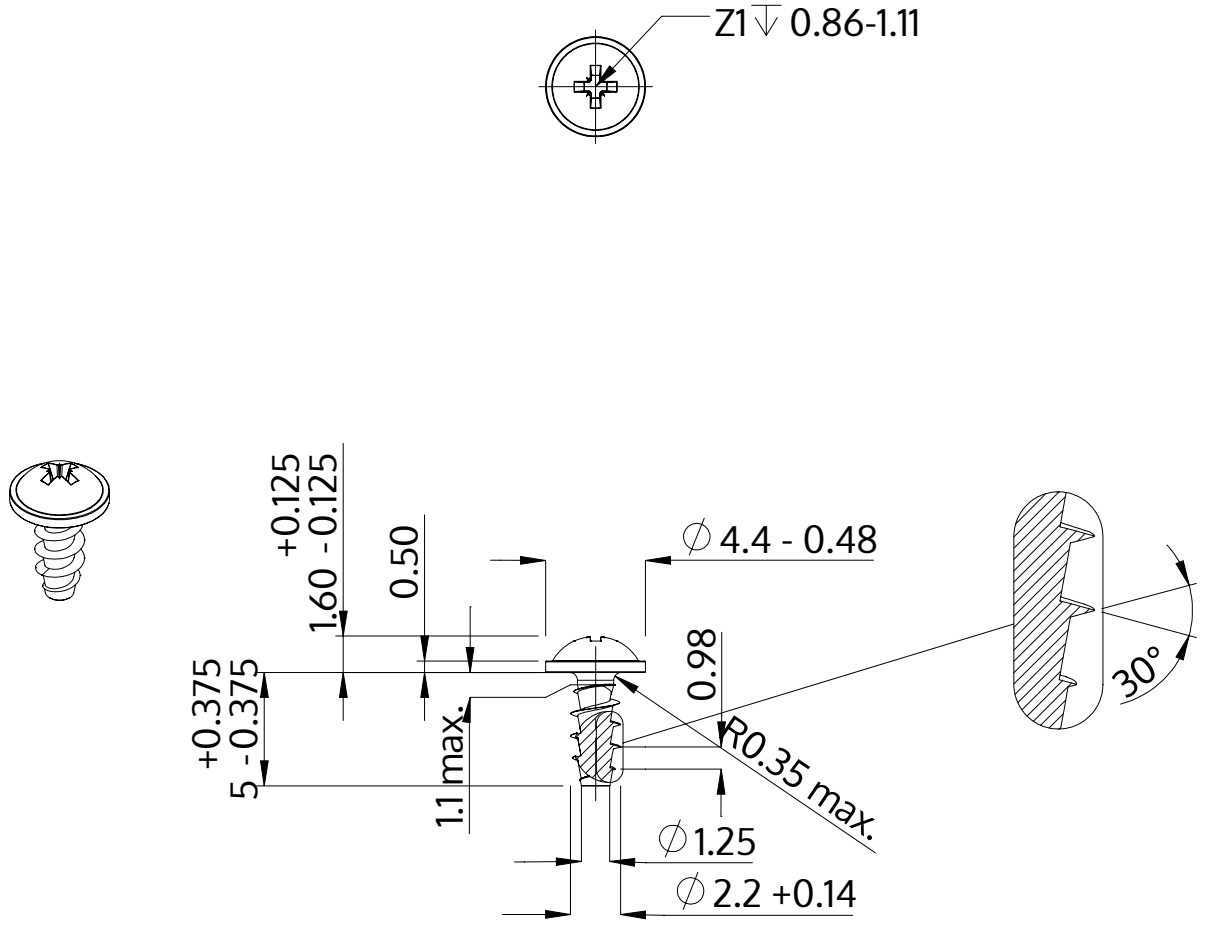

Beskrivelse	STP21A 2.2x5.0 - Z1
Materiale	Stål, forædlet
Overflade	galvaniseret 5-7 µm, tempret, blå / transparent passiveret
Vægt	0.173 kg / 1000 stykke

SCREWERK	**STP21A0220050S**	
Metrisk tegning A4	Skalering 3:1	2024-10