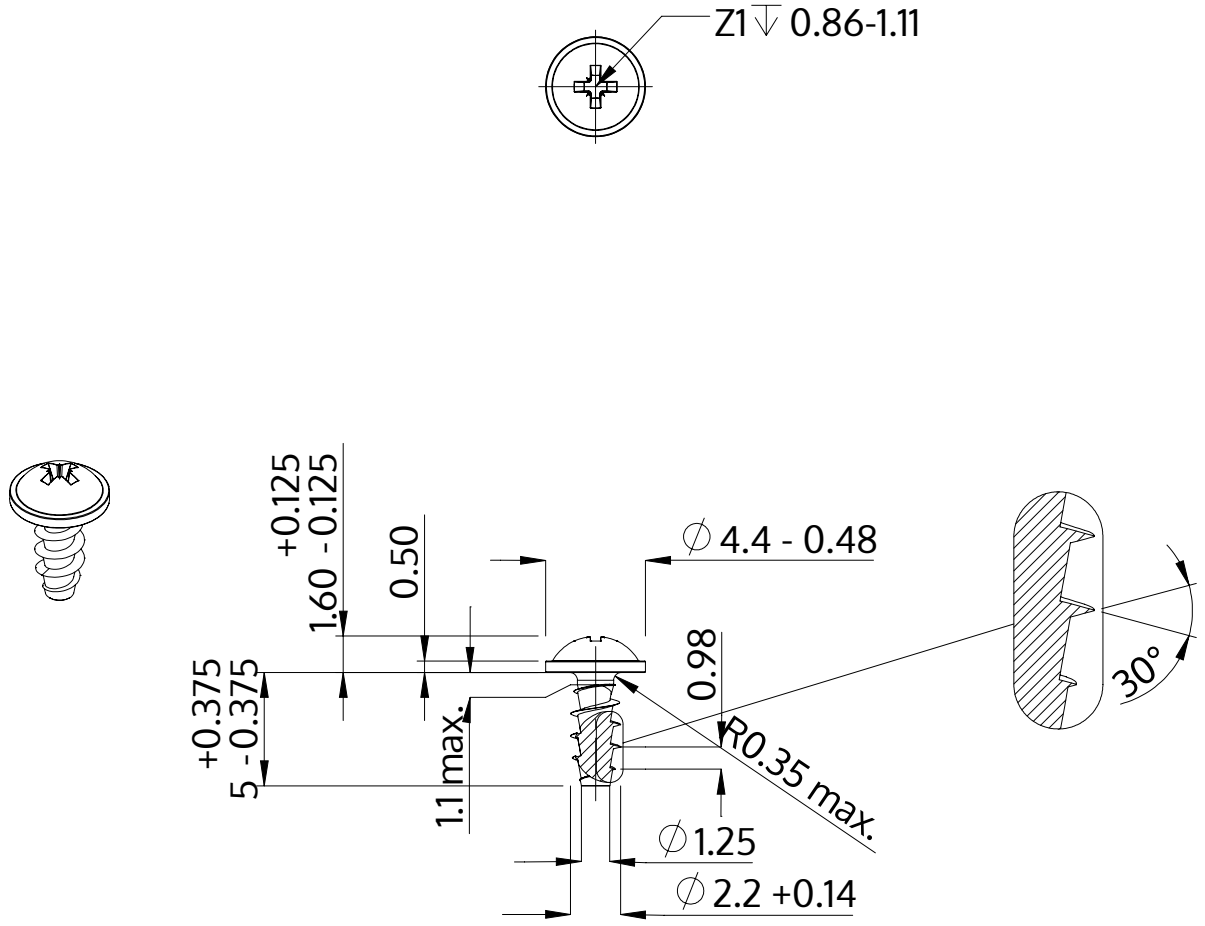

Opis	STP21A 2.2x5.0 - Z1
Materiał	Stal szlachetna A2
Powierzchnia	Prosta, bejcowana i pasywowana
Waga	0.173 kg / 1000 sztuk

SCREWERK	**STP21A0220050E**	
Rysunek metryczny A4	Skala None:1	2024-04